# AERO 8/15 PLUS
# AERO 15 Power


DE.....1
EN.....3
ES.....5
FR.....7
IT .....9
BG .....11
CS.....13
DA.....15
ET.....17
FI .....19
GR .....21
HR .....23
HU .....25
LT.....27
LV .....29
NL.....31
NO .....33
PL .....35
PT.....37
RO .....39
RU .....41
SK.....43
SL .....45
SV.....47
TR.....49
ZH.....51
AR.....53


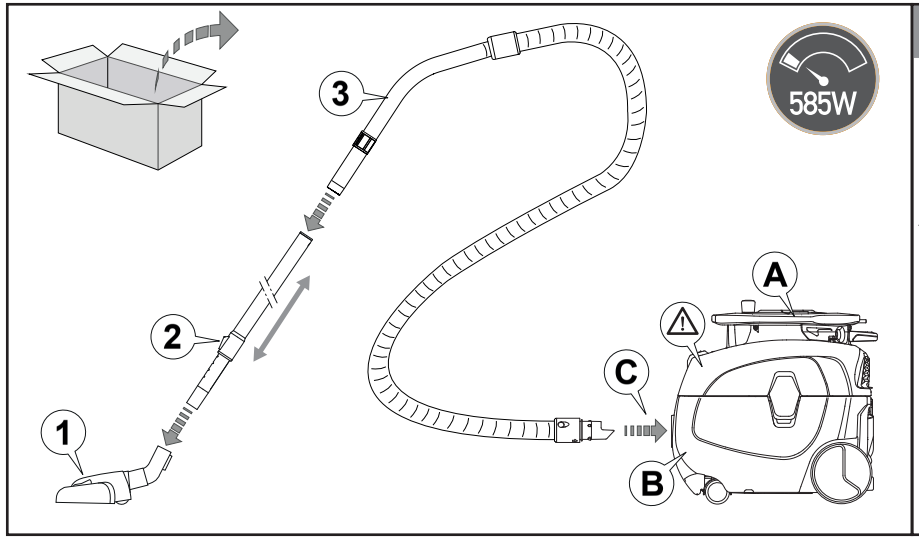


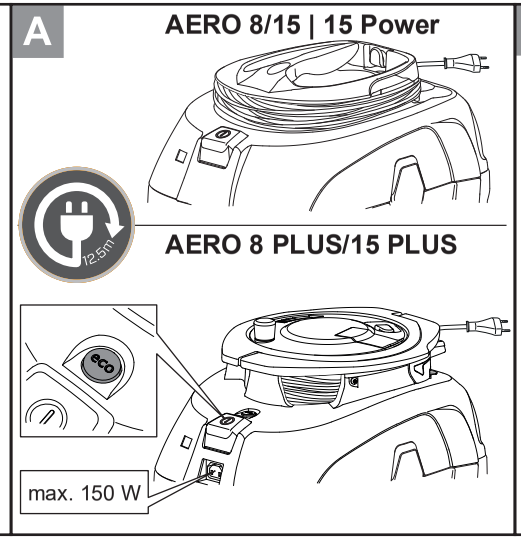


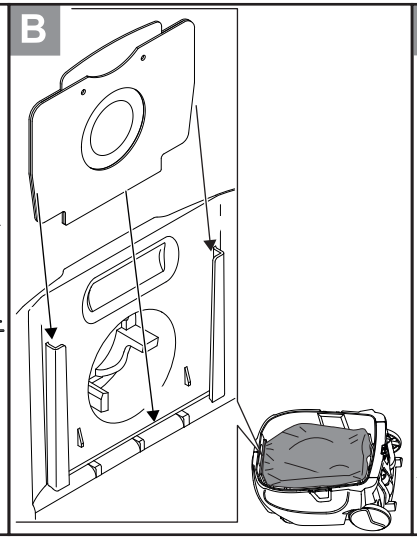


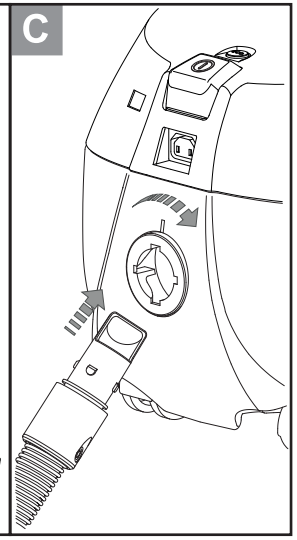


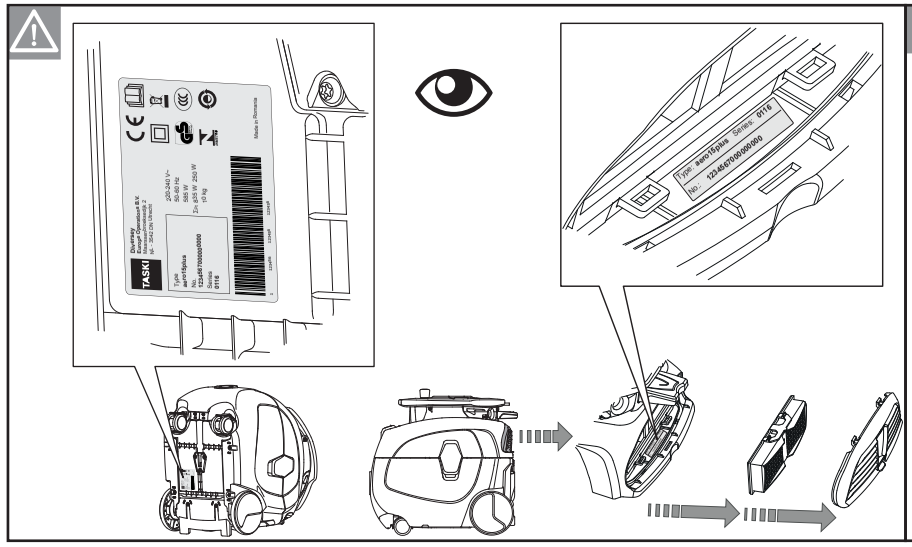

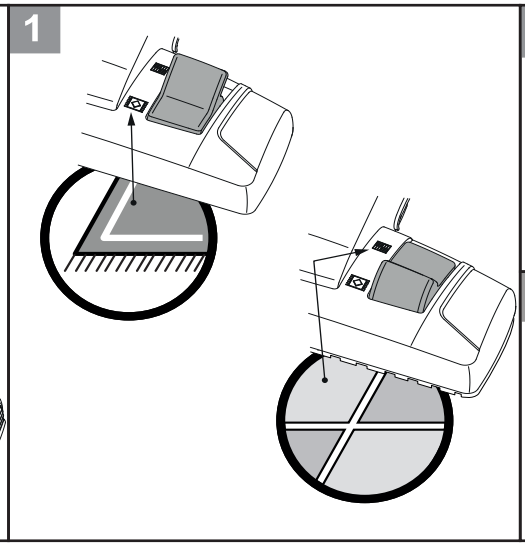


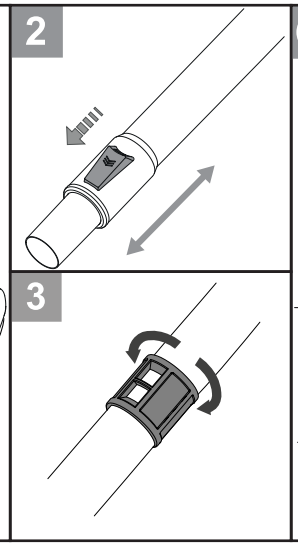


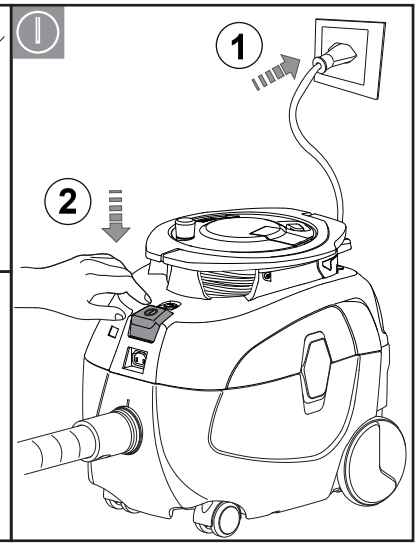

EC Декларация за съответствие | EU prohlášení o shodě | EUoverensstemmelseserklæring | EU-Konformitätserklärung | EU Declaration of Conformity | Declaración UE de conformidad | ELi vastavusdeklaratsioon | EY-vaatimustenmukaisuusvakuutus | Déclaration UE de conformité | Δήλωση Συμμόρφωσης των ΕΕ | EU izjava o usklađenosti | EU konformitási nyiltakozat | Dichiarazione di conformità UE | ES atitikties deklaracija | ES Atbilstības deklarācija | EU-conformiteitsverklaring | EU-samsvarserklæring | Deklaracja zgodności UE | Declaração UE de conformidade | Declarație UE de conformitate | Заявление о соответствии EU | EÚ Vyhlásenie o zhode | Izjava EU o skladnosti | EU-försäkran om överensstämmelse | AB uygunluk bildirisi | Izjava o usklađenosti sa propisima EU

**BG** С настоящото декларираме, че цитираната по-долу машина съответства по концепция и конструкция, както и по начин на производство, прилаган от нас, на съответните основни изисквания за техническа безопасност и безвредност на Директивите на ЕС. При изменение на продукта, което не е съгласувано с нас, тази декларация губи своята валидност.

**CZ** Tímto prohlašujeme, že níže označené stroje odpovídají jejich základní koncepcí a konstrukčním provedením, stejně jako námi do provozu uvedenými konkrétními provedeními, příslušným zásadním požadavkům o bezpečnosti a ochraně zdraví směrnic EU. V případě změny výrobku, která nebyla námi odsouhlasena,ztrácí toto prohlášení svou platnost.

**DA** Hermed erklærer vi, at den nedenfor nævnte maskine i design og konstruktion og i den af os i handlen bragte udgave overholder de gældende grundlæggende sikkerhedsog sundhedskrav i EU-direktiverne. I tilfælde af ændringer af produktet, som vi ikke har godkendt, bortfalder gyldigheden af denne erklæring.

**DE** Hiermit erklären wir, dass die nachfolgend bezeichnete Maschine aufgrund ihrer Konzipierung und Bauart sowie in der von uns in Verkehr gebrachten Ausführung den einschlägigen grund-legenden Sicherheits- und Gesundheitsanforderungen der EU-Richtlinien entspricht. Bei einer nicht mit uns abgestimmten Änderung des Produktes verliert diese Erklärung ihre Gültigkeit.

**EN** We hereby declare that the machine described below complies with the relevant basic safety and health requirements of the EU Directives, both in its basic design and construction as well as in the version put into circulation by us. In the event of a product amendment which was not cleared by us, this declaration shall no longer be valid.

**ES** Por la presente declaramos que la máquina designada a continuación cumple, tanto en lo que respecta a su diseño y tipo constructivo como a la versión puesta a la venta por nosotros, las normas básicas de seguridad y sobre la salud que figuran en las directivas comunitarias correspondientes. En caso de realizar una modificación no autorizada por nosotros, esta declaración pierde su validez.

**ET** Käesolevaga kinnitame, et allpool kirjeldatud seade vastab meie poolt turule toodud mudelina oma kontseptsioonilt ja konstruktsioonilt EL direktiivide asjakohastele põhilistele ohutus- ja tervisekaitsenõetele. Käesolev kinnitus kaotab kehtivuse, kui toodet muudetakse meiega kooskõlastamata.

**FI** Vakuutamme, että alla mainitut tuotteet vastaavat suunnittelultaan ja rakenteeltaan sekä valmistustavaltaan EU-direktiivien asianomaisia turvallisuus- ja terveysvaatimuksia. Mikäli tuotetta muutetaan ilman meidän antamaa lupaa, tämä ilmoitus lakkaa olemasta voimassa.

**FR** Nous certifions par la présente que la machine spécifiée ci-après répond de par sa conception et son type de construction ainsi que de par la version que nous avons mise sur le marché aux prescriptions fondamentales stipulées en matière de sécurité et d'hygiène par les directives européennes en vigueur. Cette déclaration perd sa validité si le produit est modifié sans notre consentement.

**GR** Δια της παρούσης δηλώνουμε ότι το μηχάνημα που χαρακτηρίζεται παρακάτω, με βάση τη σχεδίαση και την κατασκευή του, υπό τη μορφή που διατίθεται στην αγορά, πληροί στις σχετικές βασικές απαιτήσεις ασφαλείας και υγιεινής των οδηγιών της ΕΕ. Σε περίπτωση τροποποίησης του προϊόντος χωρίς τη συγκατάθεσή μας, η παρούσα δήλωση θα καταστεί άκυρη.

**HR** Izjavljujemo da navedeni uređaj u svojoj zamisli i konstrukciji te kod nas korištenoj izvedbi odgovara osnovnim sigurnosnim i zdravstvenim zahtjevima u skladu s niže navedenim direktivama Europske Zajednice. U slučaju neovlaštene izmjene proizvoda prestaje valjanost ove izjave.

**HU** Ezennel tanúsítjuk, hogy az alábbiakban megnevezett gép tervezése és építési módja alapján az általunk forgalomba hozott kivitelben megfelel az EU irányelvek vonatkozó, alapvető biztonsági és egészségügyi követelményeinek. Amennyiben olyan módosítás történik a terméken, amelyet előzetesen nem egyeztettek velünk, akkor a jelen nyilatkozat érvényét veszti.

**IT** Con la presente si dichiara che la macchina qui di seguito indicata, in base alla sua concezione, al tipo di costruzione e nella versione da noi introdotta sul mercato, è conforme ai requisiti fondamentali di sicurezza e di sanità delle direttive UE. In caso di modifica del prodotto senza la nostra autorizzazione, questa dichiarazione non sarà più valida.

**LT** Šiuo pareiškiame, kad toliau aprašyto aparato brėžiniai ir konstrukcija bei mūsų į rinką išleistas modelis atitinka pagrindinius ES direktyvų saugumo ir sveikatos apsaugos reikalavimus. Ši deklaracija netenka galios, jei gaminys pakeičiamas nesuderinus jo pakeitimų su mumis.

**LV** Ar šo mēs paziņojam, ka turpmāk minētā iekārta, pamatojoties uz tās konstrukciju un izgatavošanas veidu, kā arī mūsu apgrozībā laistajā izpildījumā atbilst ES direktīvu attiecīgajām galvenajām drošības un veselības aizsardzības prasībām. Ja tiek veikta ar mums nesaskaņota izstrādājuma izmainīšana, šī deklarācija nav derīga.

**NL** Hierbij verklaren wij dat de hierna vermelde machine door haar ontwerp en bouwwijze en in de door ons in de handel gebrachte uitvoering voldoet aan de betreffende fundamentele veiligheids- en gezondheidseisen, zoals vermeld in de desbetreffende EU-richtlijnen. In geval van een niet met ons overeengekomen wijziging van het product, verliest deze verklaring haar geldigheid.

**NO** Vi erklærer hermed at maskinen angitt nedenfor oppfyller de grunnleggende sikkerhetsog helsekravene i de relevante EU-direktivene, med hensyn til både design, konstruksjon og type markedsført av oss. Ved endringer av produkter som ikke er godkjent fra oss, bortfaller denne erklæringen.

**PL** Niniejszym oświadczamy, że określone poniżej urządzenie odpowiada pod względem koncepcji, konstrukcji oraz wprowadzonej przez nas do handlu wersji obowiązującym wymogom dyrektyw UE dotyczącym wymagań w zakresie bezpieczeństwa i zdrowia. W przypadku dokonania nieuzgodnionych z nami zmian w produkcie niniejsza deklaracja traci ważność.

**PT** Declaramos que a máquina a seguir designada corresponde às exigências de segurança e de saúde básicas estabelecidas nas Directivas UE por quanto concerne à sua concepção e ao tipo de construção assim como na versão lançada no mercado. Em caso de uma alteração do produto que não tenha sido autorizada por nós, esta declaração perde a sua validade.

**RO** Prin prezenta declarăm că aparatul desemnat mai jos corespunde cerinţelor fundamentale privind siguranţa în exploatare şi sănătatea incluse în directivele UE aplicabile, datorită conceptului şi a modului de construcţie pe care se bazează, în varianta comercializată de noi. La o modificare a produsului care nu a fost aprobată de noi în prealabil, această declaraţie îşi pierde valabilitatea.

**RU** Настоящим мы заявляем, что нижеуказанный прибор по своей концепции и конструкции, а также в осуществленном и допущенном нами к продаже исполнении отвечает соответствующим основным требованиям по безопасности и здоровью согласно директивам EU. В случае несогласованного с нами изменения изделия настоящее заявление становится недействительным.

**SK** Týmto vyhlasujeme, že ďalej označený stroj zodpovedá na základe jeho koncepcie a konštrukcie a takisto vyhotovenia, ktoré sme dodali, príslušným základným požiadavkám na bezpečnosť a ochranu zdravia uvedeným v smerniciach EÚ. V prípade zmeny výrobku, ktorá s nami nebola konzultovaná, stráca toto vyhlásenie svoju platnosť.

**SL** S to izjavo potrjujemo, da spodaj omenjeni stroj zaradi svoje zasnove in načina izdelave ustreza temeljnim varnostnim in zdravstvenim zahtevam EU-standardov. V primeru spremembe izdelka, ki ni bila potrjena z naše s strani, ta izjava ni več veljavna.

**SV** Härmed försäkrar vi att nedanstående betecknade maskin i ändamål och konstruktion samt i den av oss levererade versionen motsvarar EU-direktivens tillämpliga grundläggande säkerhets- och hälsokrav. Vid av oss ej godkända ändringar på produkten upphör denna förklaring att gälla.

**TR** İşbu belge ile aşağıda tanımlanan makinenin konsepti ve tasarımı ve tarafımızdan piyasaya sürülen modeliyle AB yönetmeliklerinin temel teşkil eden ilgili güvenlik ve sağlık yükümlülüklerine uygun olduğunu bildiririz. Üründe yapılan herhangi bir değişiklik bu beyanı geçersiz kılar.

**YU** Ovim izjavljujemo da ovde opisana mašina po svojoj koncepciji i načinu izrade, sa svim njenim modelima koje smo izneli na tržište, odgovara osnovnim zahtevima dole navedenih propisa Evropske Zajednice o sigurnosti i zdravstvenoj zaštiti. U slučaju izmena na proizvodu koje nisu dogovorene s nama, ova izjava ne važi.

Item description: **Vacuum cleaner for commercial use**
Model: **AERO 8/8 PLUS | 15/15 PLUS | 15 Power**

Type: **AERO 8 | AERO 8 PLUS | AERO 15 | AERO 15 PLUS | AERO 15 Power**

Serial Number: **Refer to the rating label on the machine**
Trademark: **TASKI®**
Manufacturer: **Diversey Europe Operations B.V., Maarssenbroeksedijk 2, NL - 3542 DN Utrecht**
Produced by: **NOVENTA Romania SRL, Utvin RO-307382, 433B, Timis - Romania**

Applicable EU Directives:
Directive 2006/42/EC | Directive 2014/30/EU | Directive 2009/125/EC | Directive 2013/665/EU

Harmonised standards:
EN 60335-1: 2012 + A11:2014 + A13:2017 + A1:2019 + A14:2019 + A2:2019 / EN 60335-2-69: 2012 / EN 62233: 2008 / EN 55014-1: 2017 / EN 55014-2: 2015 / EN 61000-3-2: 2019 / EN 61000-3-3: 2013+A1: 2019 /

Authorized signatory:

Andreas Bosch
Executive Director Machines and Robotics
Münchwilen, 18.06.2021

Diversey
Diversey Europe Operations BV
Maarssenbroeksedijk 2
3542 DN Utrecht - The Netherlands

Responsible for technical file:
Andreas Bosch
Executive Director Machines and Robotics
Diversey Europe B.V. Utrecht
Zweigniederlassung Münchwilen
Eschlikonerstrasse
9542 Münchwilen - Switzerland

CE first applied: 08.2017

The signatories act on behalf of company management and with full power of attorney.

# DE Originalbedienungsanleitung

Vor der ersten Inbetriebnahme der Maschine sind die Bedienungsanleitung und Sicherheitshinweise unbedingt zu lesen.

Bewahren Sie die Bedienungsanleitung sorgfältig und griffbereit auf, um jederzeit nachschlagen zu können.

**Zeichenerklärung**

**Gefahr:**
Dieses Symbol weist auf wichtige Informationen hin. Das Nichtbefolgen dieser Hinweise kann zur Gefährdung von Personen und / oder umfangreichen Sachschäden führen!

**Achtung:**
Dieses Symbol weist auf wichtige Informationen hin. Das Nichtbefolgen dieser Hinweise kann zu Störungen und Sachschäden führen!

**Hinweis:**
Dieses Symbol weist auf wichtige Informationen im Zusammenhang mit der effizienten Nutzung des Produktes hin. Das Nichtbefolgen dieser Hinweise kann zu Störungen führen!

**Bestimmungsgemässe Verwendung**

Die Maschinen sind für den gewerblichen Einsatz (z.B. in Hotels, Schulen, Krankenhäuser, Fabriken, Einkaufszentren, Sporthallen u.ä.) bestimmt. Unter strikter Berücksichtigung dieser Bedienungsanleitung dienen diese der Trockenreinigung von Hartbodenbelägen. Diese Maschinen sind ausschliesslich für die Verwendung im Innenbereich konzipiert.

**Gefahr:**
Nicht von Diversey autorisierte Änderungen an der Maschine führen zum Erlöschen von Sicherheitszeichen und der CE Konformität. Ein Einsatz der Maschine entgegen der bestimmungsgemässen Verwendung kann zu Personenschäden, Schäden an der Maschine und in der Arbeitsumgebung führen. In solchen Fällen verfallen in der Regel jegliche Garantie und eventuelle Gewährleistungsansprüche.

**Sicherheitshinweise**

TASKI-Maschinen entsprechen aufgrund ihrer Bauart und Konstruktion den einschlägigen, grundlegenden Sicherheits und Gesundheitsanforderungen der EG-Richtlinien und tragen daher das CE-Zeichen.

**Gefahr:**

- Die Maschine darf nur von Personen verwendet werden, welche im Gebrauch angemessen unterwiesen sind oder ihre Fähigkeiten zum Bedienen nachgewiesen haben und ausdrücklich mit der Benutzung beauftragt sind.
- Die Maschine darf nicht von Personen mit verringerten physischen, sensorischen oder mentalen Fähigkeiten, einschliesslich Kinder, oder einem Mangel an Erfahrung und Wissen benutzt werden. Kinder sind zu beaufsichtigen, um sicherzustellen, dass sie nicht mit der Maschine spielen.
- Die Maschine darf nicht in Räumen verwendet werden, in denen explosionsgefährdete und leicht brennbare Stoffe (z.B. Benzin, Lösungsmittel, Heizöl, Staub usw.) gelagert oder verarbeitet werden. Die elektrischen oder mechanischen Komponenten könnten zur Entzündung dieser Stoffe führen.
- Die Maschine darf nicht zum Aufsaugen von giftigen, gesundheitsschädlichen, ätzenden oder reizenden Stoffen (z.B. gefährlicher Staub usw.) verwendet werden. Das Filtersystem filtert Stoffe dieser Art nicht ausreichend heraus. Mögliche Beeinträchtigungen der Gesundheit des Anwenders und Dritter sind nicht auszuschliessen.
- Die Maschine darf nicht zum Aufsaugen von Flüssigkeiten verwendet werden.
- Bei Auftreten einer Fehlfunktion oder eines Defekts sowie nach einer Kollision oder einem Umsturz muss die Maschine vor einer erneuten Inbetriebnahme durch eine autorisierte Fachkraft überprüft werden.
- Bei Beschädigungen sicherheitsrelevanter Teile, wie beispielsweise Bürstenabdeckung, Netzkabel oder Abdeckungen, die Zugang zu stromführenden Teilen ermöglichen, ist der Betrieb der Maschine unverzüglich zu unterbrechen!
- Bei allen Arbeiten an der Maschine muss die Maschine ausgeschaltet und der Netzstecker aus der Steckdose gezogen werden.

**Achtung:**

- Die Maschine darf nur in einem trockenen, staubarmen Umfeld bei Temperaturen von +10 bis + 35 Grad betrieben und gelagert werden.
- Die Maschine muss vor unbefugter Verwendung geschützt werden. Verwahren Sie die Maschine deshalb in einem abgeschlossenen Raum, bevor Sie sich von der Maschine entfernen.
- Nationale Vorschriften zum Personenschutz und zur Unfallverhütung wie auch Hersteller Angaben zur Verwendung von Reinigungsmitteln müssen konsequent beachtet werden.
- Es ist untersagt mit nassen Händen den Netzstecker ein- und auszustecken!
- Prüfen Sie, ob die auf dem Typenschild angegebene Nennspannung mit der bei Ihnen herrschenden Netzspannung übereinstimmt!
- Die Netzanschlussleitung nicht mit den rotierenden Bürsten in Berührung kommen lassen.
- Die Steckdose an der Maschine nur für die in den Anweisungen festgelegten Zwecke verwenden.

**Umweltschutz:**

- Die Kennzeichnung zeigt an, dass dieses Produkt in der gesamten EU nicht mit Haushaltsabfällen entsorgt werden darf.
- Entsorgen Sie dieses Produkt über das länderspezifische Recycling-System oder übergeben Sie es an den TASKI-Vertriebspartner. Er kann dieses Produkt zwecks umweltverträglicher Entsorgung entgegennehmen.

**Hinweis:**

- Kontaktieren Sie den Kundendienst für weitere Informationen.
- Diese Bedienungsanleitung wie auch alle Bedienungsanleitungen für TASKI Maschinen sind auf der folgenden Webseite verfügbar:
  www.taski.com

## Service, Wartung und Pflege

⌂ = Bei jedem Reinigungsende, ⌂ ⌂ = jede Woche

| Tätigkeit | ⌂ | ⌂ ⌂ |
|---|---|---|
| Staubbeutel prüfen/ersetzen | • | |
| Filtertuch prüfen/ersetzen | • | |
| Abluftfilter prüfen/ersetzen | | • |
| HEPA-Filter prüfen/ersetzen | | • |
| Reinigen Sie die Maschine mit einem feuchten Tuch | • | |

## Servicecenter

Wenn Sie aufgrund einer Betriebsstörung oder einer Bestellung mit uns Kontakt aufnehmen, nennen Sie uns stets die Typenbezeichnung und die Maschinennummer. Diese Angaben finden Sie auf dem Typenschild ihrer Maschine. Auf der letzten Seite dieser Bedienungsanleitung finden Sie die Adresse ihres nächstgelegenen TASKI-Servicepartners.

## Störungen

| Störung | Mögliche Ursache | Behebung der Störung |
|---|---|---|
| Maschine ohne Funktion lässt sich nicht einschalten | Maschine ausgeschaltet | • Ein/Aus-Schalter einschalten |
| | Netzstecker oder Gerätestecker nicht eingesteckt | • Verbinden Sie den Netzstecker mit der Netzsteckdose |
| | Netzkabel defekt | • Netzkabel ersetzen |
| | Ein/Aus-Schalter defekt | • Service-Partner kontaktieren |
| | Motor dreht nicht | • Service-Partner kontaktieren |
| Maschine schaltet während des Betriebes ab | Selbstrückstellender Temperaturfühler hat ausgelöst | • Staubbeutel voll<br>• Saugerzubehör kontrollieren |
| Schlechte Saugleistung | Schlauch oder Staubdüse verstopft (z.B. Holzstücke, Stoffreste) | • Entfernen der Fremdkörper |
| | Staubbeutel voll | • Staubbeutel ersetzen |
| | Schlauch nicht richtig eingesetzt | • Schlauch kontrollieren |
| | Filtertuch verschmutzt | • Filtertuch reinigen oder ersetzen |

## Technische Informationen

| Maschine | AERO 8 | AERO 8 PLUS | |
|---|---|---|---|
| Nennspannung | 220-240 V~ / 127 V~ | | AC |
| Frequenz | 50-60 / 60 | | Hz |
| Nennleistung nominal | 585 | | W |
| Masse (L x B x H) max. | 31 x 43 x 39 | | cm |
| Länge Netzkabel | 12.5 | | m |
| Maschinengewicht betriebsbereit | 9 | 10 | kg |
| Nutzvolumen | 8 | | l |

| Maschine | AERO 15 | AERO 15 PLUS | |
|---|---|---|---|
| Nennspannung | 220-240 V~ / 127 V~ | | AC |
| Frequenz | 50-60 / 60 | | Hz |
| Nennleistung nominal | 585 | | W |
| Masse (L x B x H) max. | 31 x 43 x 43 | | cm |
| Länge Netzkabel | 12.5 | | m |
| Maschinengewicht betriebsbereit | 9 | 10 | kg |
| Nutzvolumen | 15 | | l |

| Maschine | AERO 15 Power | |
|---|---|---|
| Nennspannung | 220-240 V~ | AC |
| Frequenz | 50-60 | Hz |
| Nennleistung nominal | 800 | W |
| Masse (L x B x H) max. | 31 x 43 x 43 | cm |
| Länge Netzkabel | 12.5 | m |
| Maschinengewicht betriebsbereit | 9 | kg |
| Nutzvolumen | 15 | l |

| Ermittelte Werte gemäss IEC 60335-2-69 | AERO 8/15 PLUS | AERO 15 Power | |
|---|---|---|---|
| Schalldruckpegel LpA | 54 | 55 | dB(A) |
| Schalldruckpegel LpA (ECO) | 50 | -- | dB(A) |
| Unsicherheit KpA | 2.0 | | dB(A) |
| Schwingungsgesamtwert | <2.5 | | $m/s^2$ |
| Unsicherheit K | 0.25 | | $m/s^2$ |
| Spritzwasserschutz | IPX0 | | |
| Schutzklasse | II | | |

## Transport

### ☞ Hinweis:

- Das Zubehör ist zu entfernen.
- Achten Sie darauf, dass die Maschine im Transportfahrzeug festgezurrt und gesichert ist.

## Zubehör

| Nr. | Artikel |
|---|---|
| 7524288 | Einweg-Vliesstaubbeutel (Packung à 10 Stück) |
| 7524289 | Einweg-Doppelfilter Papierstaubbeutel (Packung à 10 Stück) |
| 7524290 | Universal Staubdüse 32 mm |
| 7524291 | Gleitdüse 32 mm |
| 7524292 | Flache Hartboden Staubdüse 32 mm |
| 7524293 | Turbo Saugbürste 32 mm |
| 7523355 | Hartboden Staubdüse 32 mm |
| 7524993 | Teleskoprohr für Metall-Rohrbogen |
| 7524297 | Saugschlauch 2.2 m |
| 7524298 | Saugschlauch 4.5 m |
| 7524299 | Zubehörset (Ritzendüse und Pinseldüse) 32 mm |
| 7524300 | Ritzendüse lang 32 mm |
| 7524301 | Pinseldüse lang 32 mm |
| 7524302 | Polsterdüse 32 mm |
| 7524822 | HEPA 13-Filter |
| 7524303 | Abluftfilter Pads (Packung à 10 Stück) |
| 7524305 | Filtertuch (Packung à 5 Stück) |
| 7517261 | Trolley Transportschale |
| 8500740 | Konuskupplung 32/38 mm |
| 7524464 | Netzkabel SEV 16.5 m |
| 7524465 | Netzkabel EURO 16.5 m |
| 7524466 | Netzkabel UK 16.5 m |
| 7515055 | Saugstange 3-teilig 32 mm |
| 7524994 | Metall-Rohrbogen |
| 7524992 | Schlauchverbinder für Metall-Rohrbogen |
| 8500520 | Heizkörperdüse 38 mm |
| 8500530 | Rohrabsaugdüse 38 mm |

# EN Translation of the original instructions of use

Always read the instructions of use and the safety instructions before using the machine for the first time.

The instructions of use must be kept in a safe and well accessible place so that you can refer to them at any time.

**Legend:**

**Caution:**
This sign designates important information. Failure to follow these instructions may result in danger to persons and/or extensive damage to property!

**Attention:**
This sign designates important information. Failure to follow these instructions may result in faults and damage to property!

**Notice:**
This sign designates important information regarding the efficient use of the product. Failure to follow these instructions may result in faults!

### Intended use

The machine is intended for commercial use (e.g. in hotels, schools, hospitals, factories, shopping centers, offices, etc.). Subject to strict compliance with the instructions of use, these machines are used for the dry cleaning of hard flooring. These machines are exclusively designed for use in interior zones.

**Caution:**
Changes to the machine that have not been authorized by Diversey will lead to the expiry of safety marks and CE conformity. Using the machine for purposes other than the intended purpose can cause injuries to persons, and damage to the machine and the working environment. Such cases will usually result in the termination of any warranty and possible guarantee claims.

### Safety instructions

Due to their design and construction, TASKI machines comply with the relevant essential health and safety requirements of the EC directives; they therefore have the CE sign.

**Caution:**

- The machine may only be used by persons who are adequately trained for the use of the machine or who have provided proof of their skills regarding the use of the machine and who are explicitly commissioned to use the machine.
- The machine must not be used by people with reduced physical, sensory or mental capacities, including children or people who lack experience or knowledge. Children must be supervised to ensure that they do not play with the machine.
- Do not use the machine in rooms where explosive or highly combustible substances (e.g. gas, solvents, heating fuel, dust, etc.) are stored or processed. These substances could be ignited by the electrical or mechanical components of the machine.
- Do not use the machine for the vacuum cleaning of poisonous, harmful, caustic or irritating substances (e.g. dangerous dust, etc.). The filter system does not adequately filter out these kinds of substances. Possible impacts on the health of the user or third persons cannot be ruled out.
- Do not use the machine for the vacuum cleaning of liquids.
- In case of malfunction or defect or after collisions or toppling over, the machine must be inspected by an authorized expert before restarting.
- The machine must be stopped immediately in case of damage to safety relevant parts such as brush covers, power supply cords or covers that enable access to live parts.
- The machine must be switched off and power supply cord removed from the mains socket for any work carried out on the machine.

**Attention:**

- Operate and keep the machine in a dry and low-dust environment at temperatures between +10 and +35 degrees only.
- The machine must be protected against unauthorized use. Therefore, keep the machine in a locked room before leaving it.
- National regulations for personal protection and accident prevention as well as the manufacturer's instructions for the use of cleaning solutions must be consistently observed.
- It is forbidden to plug in or unplug the main power supply cord with wet hands!
- Make sure that the rated voltage stated on the machine label is the same as the voltage rating of the plug socket!
- Do not allow the supply cord to come into contact with the rotating brushes.
- Only use the socket outlet on the machine for purposes specified in the instructions.

**Environmental protection:**

- The mark indicates that this product must not be disposed of with household waste throughout the EU.
- Dispose of this product through the country-specific recycling system or hand it over to the TASKI distribution partner. They can take over this product for its environmentally friendly disposal.

**Notice:**

- Please contact your customer service for further information.
- This manual as well as all user manuals for TASKI machines are available on the following website: www.taski.com

### Service, maintenance and care

⌂ = whenever cleaning is completed, ⌂ ⌂ = every week

| Activity | ⌂ | ⌂ ⌂ |
|---|---|---|
| Check/replace dust bag | • | |
| Check/replace filter cloth | • | |
| Check/replace exhaust filter | | • |
| Check/replace HEPA filter | | • |
| Clean the machine with a moist cloth | • | |

## Service center

Please always indicate the type and number of the machine whenever you contact us for order placing or in case of malfunctions. The required data are provided on the nameplate of your machine. The address of your closest TASKI service partner is provided on the last page of these instructions of use.

## Malfunctions

| Malfunction | Possible causes | Troubleshooting |
|---|---|---|
| Machine without function | Machine is switched off | • Switch on the ON/OFF switch |
| | No power supply | • Insert the power supply plug into the mains socket |
| | Main cord defect | • Replace the main cord |
| | Defective ON/OFF switch | • Contact your service partner |
| | Motor does not turn | • Contact your service partner |
| Machine switches off during operation | Self-resetting temperature sensor triggered | • Dust bag full<br>• Check the admission accessories |
| Poor suction performance | Hose or dust nozzle blocked (e.g. bits of wood, bits of fabric) | • Remove any foreign matter |
| | Dust bag full | • Replace the dust bag |
| | Hose not correctly installed | • Check the hose |
| | Filter cloth soiled | • Clean or replace the filter cloth |

## Technical data

| Machine | AERO 8 | AERO 8 PLUS | |
|---|---|---|---|
| Rated voltage | 220-240 V~ / 127 V~ | | AC |
| Frequency | 50-60 / 60 | | Hz |
| Rated power, nominal | 585 | | W |
| Dimensions (LxWxH) max. | 31 x 43 x 39 | | cm |
| Main cord length | 12.5 | | m |
| Maximum weight of operational machine | 9 | 10 | kg |
| Effective volume | 8 | | l |

| Machine | AERO 15 | AERO 15 PLUS | |
|---|---|---|---|
| Rated voltage | 220-240 V~ / 127 V~ | | AC |
| Frequency | 50-60 / 60 | | Hz |
| Rated power, nominal | 585 | | W |
| Dimensions (LxWxH) max. | 31 x 43 x 43 | | cm |
| Main cord length | 12.5 | | m |
| Maximum weight of operational machine | 9 | 10 | kg |
| Effective volume | 15 | | l |

| Machine | AERO 15 Power | |
|---|---|---|
| Rated voltage | 220-240 V~ | AC |
| Frequency | 50-60 | Hz |
| Rated power, nominal | 800 | W |
| Dimensions (LxWxH) max. | 31 x 43 x 43 | cm |
| Main cord length | 12.5 | m |
| Maximum weight of operational machine | 9 | kg |
| Effective volume | 15 | l |

| Values according to IEC 60335-2-69 | AERO 8/15 PLUS | AERO 15 Power | |
|---|---|---|---|
| Sound pressure level LpA | 54 | 55 | dB(A) |
| Sound pressure level LpA (ECO) | 50 | -- | dB(A) |
| Uncertainty KpA | 2.0 | | dB(A) |
| Vibration | <2.5 | | $m/s^2$ |
| Uncertainty K | 0.25 | | $m/s^2$ |
| Splash water guard | IPX0 | | |
| Protection class | II | | |

## Transport

### ☞ Notice:

- Accessories must be removed.
- Make sure that the machine is lashed and secured in the transport vehicle.

## Accessories

| No. | Item |
|---|---|
| 7524288 | One-way fleece dust bag (10 pcs./packaging) |
| 7524289 | Double filter paper bag (10 pcs./packaging) |
| 7524290 | Combiroller floor nozzle 32 mm |
| 7524291 | Combi sliding nozzle 32 mm |
| 7524292 | Combi ultra flat nozzle 32 mm |
| 7524293 | Turbo vacuum brush 32 mm |
| 7523355 | Hard floor dust nozzle 32 mm |
| 7524993 | Telescopic tube for metal elbow |
| 7524297 | Suction hose 2.2 m |
| 7524298 | Suction hose 4.5 m |
| 7524299 | Crevice/dusting brush 32 mm |
| 7524300 | Crevice nozzle long 32 mm |
| 7524301 | Dusting brush long 32 mm |
| 7524302 | Upholstery nozzle 32 mm |
| 7524822 | HEPA 13 filter |
| 7524303 | Exhaust filter pads (10 pcs./packaging) |
| 7524305 | Disposible filter fleece (5 pcs./packaging) |
| 7517261 | Trolley transport tray |
| 8500740 | Cronicle end piece 32/38 mm |
| 7524464 | Main cord SEV 16.5 m |
| 7524465 | Main cord EURO 16.5 m |
| 7524466 | Main cord UK 16.5 m |
| 7515055 | Suction tube 3 parts 32mm |
| 7524994 | Metal elbow |
| 7524992 | Hose connector for metal elbow |
| 8500520 | Radiator nozzle 38mm |
| 8500530 | Pipe nozzle 38mm |

# ES Traducción de las instrucciones originales de uso

Antes de la primera puesta en funcionamiento es importante que lea estas instrucciones de uso y las instrucciones de seguridad.

Conserve las instrucciones de uso cuidadosamente y en un sitio accesible para poder consultarlo en cualquier momento.

**Explicación de los símbolos**

**Peligro:**
Este símbolo indica información importante. El incumplimiento de estas indicaciones puede producir peligros para las personas y/o grandes daños.

**Precaución:**
Este símbolo indica información importante. El incumplimiento de estas indicaciones puede ocasionar averías o daños.

**Nota:**
Este símbolo indica información importante relacionada con el uso eficiente del producto. El incumplimiento de estas indicaciones puede ocasionar averías.

**Uso adecuado de la maquinaria**

Las máquinas están diseñadas para el uso industrial (por ejemplo: en hoteles, colegios, hospitales, fábricas, centros comerciales, oficinas, etc.). Siguiendo rigurosamente estas instrucciones de uso, la máquina se utiliza para la limpieza en seco de los revestimientos de suelos. Estas máquinas están diseñadas exclusivamente para el uso en zonas interiores.

**Peligro:**
Los cambios a la máquina no autorizados por parte de Diversey llevan a la invalidación de los símbolos de seguridad y la Conformidad CE. Un uso diferente al uso adecuado de la maquinaria puede producir daños a personas, a la máquina y al entorno laboral. Dichos casos conllevan siempre la pérdida de cualquier derecho de garantía.

**Instrucciones de seguridad**

Las máquinas TASKI cumplen por su diseño y estructura los requisitos de salud y seguridad básicos de la directiva CE y llevan por eso el símbolo CE.

**Peligro:**

- La máquina debe usarse solo por personas que han sido instruidas de forma adecuada sobre su uso o que han demostrado contar con los conocimientos adecuados para su manejo y se les haya encargado dicho uso explícitamente.
- La máquina no debe ser utilizada por niños ni por personas con capacidades físicas, sensoriales o mentales reducidas, o falta de experiencia y conocimiento. Los niños deben estar supervisados para asegurarse de que no juegan con la máquina.
- La máquina no debe usarse en espacios donde se almacenan o trabajan materiales con peligro de explosión o fácilmente inflamables (por ejemplo: gasolina, disolventes, fuelóleo, polvos, etc.). Los componentes eléctricos o mecánicos podrían causar la combustión de este material.
- La máquina no debe ser utilizada para absorber materiales tóxicos, dañinos para la salud, corrosivos o irritantes (por ejemplo: polvos peligrosos, etc.). Este sistema de filtrado no retiene suficientemente los materiales de este tipo. Podría perjudicar la salud del usuario y de terceros.
- La máquina no debe usarse para absorber fluidos.
- Si apareciera un fallo en el funcionamiento o un defecto, así como un fallo tras una colisión o una caída, la máquina deberá ser inspeccionada por un profesional autorizado antes de volver a utilizarla.
- En caso de daños en piezas relevantes para la seguridad como la cubierta del cepillo, el cable principal o las cubiertas que dan acceso a piezas conductoras, se debe interrumpir inmediatamente el funcionamiento de la máquina.
- La máquina debe estar desconectada y con el enchufe de la red extraído durante todos los trabajos que se realicen en ella.

**Precaución:**

- La máquina solo debe operarse y almacenarse en un entorno seco y sin polvo a temperaturas de +10 a +35 grados.
- La máquina debe protegerse contra el uso ilícito. Guarde la máquina en una habitación cerrada antes de alejarse de la máquina.
- Las normativas nacionales para la protección personal y para la prevención de accidentes, como también las indicaciones del fabricante para el uso de materiales de limpieza deben ser cumplidas de manera consecuente.
- Se prohíbe enchufar y desenchufar el enchufe de la red con manos mojadas.
- Compruebe que la tensión nominal de la placa indicadora coincide con la tensión de red dominante en la máquina.
- No deje que la conexión de alimentación de red entre en contacto con los cepillos rotatorios.
- La toma de la máquina solo se puede utilizar de la forma indicada en las instrucciones.

**Protección del medioambiente:**

- Esta marca indica que este producto no debe tirarse a la basura doméstica en toda la UE.
- Deseche este producto de acuerdo con el sistema de reciclaje propio del país o entrégueselo a su socio TASKI, El cual se hará cargo de este producto respetando el medio ambiente.

**Nota:**

- Póngase en contacto con el servicio de atención al cliente para obtener más información.
- Estas instrucciones de uso, así como todas las instrucciones de uso para máquinas TASKI, están disponibles en el siguiente sitio web: www.taski.com

**Servicio, mantenimiento y cuidado**

◊ = para cada fin de limpieza, ◊◊ = cada semana,

| Actividad | ◊ | ◊ ◊ |
|---|---|---|
| Comprobar/cambiar la bolsa para el polvo | • | |
| Comprobar/cambiar el filtro de tela | • | |
| Comprobar/cambiar el filtro de salida | | • |
| Comprobar/cambiar el filtro HEPA | | • |
| Limpiar la máquina con un trapo húmedo | • | |

## Centro de servicio

En caso de ponerse en contacto con nosotros por una avería o para realizar un pedido, facilítenos primero la denominación del modelo y el número de la máquina. Estas indicaciones se encuentran en la placa de características de la máquina. En la última página de estas instrucciones de uso encontrará la dirección de su servicio oficial TASKI.

## Averías

| Avería | Posible causa | Solución de la avería |
|---|---|---|
| Una máquina sin función no se pone en marcha. | Máquina desconectada | • Conecte el interruptor Encendido/Apagado |
| | No conecte el enchufe de la red o el conector tipo zócalo | • Conecte el enchufe de la red a la toma de corriente |
| | Cable principal defectuoso | • Sustituir cable principal |
| | Interruptor Encendido/ Apagado defectuoso | • Contacte con el servicio oficial |
| | El motor no gira | • Contacte con el servicio oficial |
| La máquina se apaga durante la operación | El reajuste automático del sensor de temperatura se ha activado | • Bolsa para el polvo llena<br>• Compruebe el accesorio de aspiración |
| Mala capacidad de aspiración | Manguera o boquilla de polvo (por ejemplo: trozos de madera, resto de materiales) | • Retire los cuerpos extraños |
| | Bolsa para el polvo llena | • Cambiar la bolsa para el polvo |
| | La manguera no está puesta correctamente | • Compruebe la manguera |
| | Filtro de tela sucio | • Limpie o sustituya el filtro de tela |

## Datos técnicos

| Máquina | AERO 8 | AERO 8 PLUS | |
|---|---|---|---|
| Tensión nominal | 220-240 V~ / 127 V~ | | CA |
| Frecuencia | 50-60 / 60 | | Hz |
| Potencia nominal | 585 | | W |
| Dimensiones máximas (L x An x Al) | 31 x 43 x 39 | | cm |
| Longitud del cable principal | 12.5 | | m |
| Peso de la máquina para el funcionamiento | 9 | 10 | kg |
| Volumen útil | 8 | | l |

| Máquina | AERO 15 | AERO 15 PLUS | |
|---|---|---|---|
| Tensión nominal | 220-240 V~ / 127 V~ | | CA |
| Frecuencia | 50-60 / 60 | | Hz |
| Potencia nominal | 585 | | W |
| Dimensiones máximas (L x An x Al) | 31 x 43 x 43 | | cm |
| Longitud del cable principal | 12.5 | | m |
| Peso de la máquina para el funcionamiento | 9 | 10 | kg |
| Volumen útil | 15 | | l |

| Máquina | AERO 15 Power | |
|---|---|---|
| Tensión nominal | 220-240 V~ | CA |
| Frecuencia | 50-60 | Hz |
| Potencia nominal | 800 | W |
| Dimensiones máximas (L x An x Al) | 31 x 43 x 43 | cm |
| Longitud del cable principal | 12.5 | m |
| Peso de la máquina para el funcionamiento | 9 | kg |
| Volumen útil | 15 | l |

| Valor calculado de acuerdo con IEC 60335-2-69 | AERO 8/15 PLUS | AERO 15 Power | |
|---|---|---|---|
| Nivel de intensidad acústica LpA | 54 | 55 | dB(A) |
| Nivel de intensidad acústica LpA (ECO) | 50 | -- | dB(A) |
| Incertidumbre KpA | 2,0 | | dB(A) |
| Valor total de la vibración | <2,5 | | $m/s^2$ |
| Incertidumbre K | 0,25 | | $m/s^2$ |
| Protección contra salpicaduras | IPX0 | | |
| Clase de protección | II | | |

## Transporte

### ☞ Nota:

- Se debe retirar el accesorio.
- Asegúrese de que la máquina esté correctamente sujeta y asegurada al vehículo de transporte.

## Accesorio

| N.° | Artículo |
|---|---|
| 7524288 | Bolsa de fieltro desechable para polvo (10 por paquete) |
| 7524289 | Bolsa de fieltro desechable para polvo de doble filtro (10 por paquete) |
| 7524290 | Boquilla de polvo universal de 32 mm |
| 7524291 | Cojinete de deslizamiento 32 mm |
| 7524292 | Boquilla de polvo para suelo duro plano 32 mm |
| 7524293 | Cepillo turbo de aspiración 32 mm |
| 7523355 | Boquilla de polvo para suelo duro 32 mm |
| 7524993 | Tubo telescópico para codos de tubos metálicos |
| 7524297 | Orificio de la manguera de succión 2,2 m |
| 7524298 | Orificio de la manguera de succión 4.5 m |
| 7524299 | Conjunto de accesorios (boquilla para rincones y boquilla para polvo) 32 mm |
| 7524300 | Boquilla para rincones de 32 mm de largo |
| 7524301 | Boquilla para polvo de 32 mm de largo |
| 7524302 | Boquilla para tapicería 32 mm |
| 7524822 | Filtro HEPA 13 |
| 7524303 | Almohadillas de filtro de salida (10 por paquete) |
| 7524305 | Filtro de tela (5 por paquete) |
| 7517261 | Caja de transporte con carrito |
| 8500740 | Acoplamiento cónico 32/38 mm |
| 7524464 | Cable principal SEV 16.5 m |
| 7524465 | Cable principal EURO 16.5 m |
| 7524466 | Cable principal UK 16.5 m |
| 7515055 | Varilla de succión de 3 partes 32 mm |
| 7524994 | Codo de metal |
| 7524992 | Conector de manguera para codos de tubos metálicos |
| 8500520 | Tobera de radiador de 38 mm |
| 8500530 | Boquilla de succión de tubería 38 mm |

## FR Traduction des instructions d'utilisation originales

Avant la première mise en service, lisez impérativement les instructions d'utilisation et de sécurité.

Conservez soigneusement les instructions d'utilisation à portée de main afin de pouvoir les consulter à tout moment.

**Légende**

**Danger :**
Ce symbole indique des informations importantes. Le non-respect de ces remarques peut entraîner un danger pour les personnes et / ou des dommages matériels importants !

**Prudence :**
Ce symbole indique des informations importantes. Le non-respect de ces remarques peut entraîner des défauts et des dommages matériels !

**Remarque :**
Ce symbole indique des informations importantes en lien avec l'utilisation efficace du produit. Le non-respect de ces remarques peut entraîner des défauts !

**Usage normal de la machine**

Les machines sont conçues pour une utilisation industrielle (par ex. dans des hôtels, écoles, hôpitaux, usines, centres commerciaux, gymnases, etc.). Dans le strict respect de ces instructions d›utilisation, celle-ci sert au nettoyage à sec de revêtements de sol durs. Ces machines sont exclusivement conçues pour une utilisation à l›intérieur.

**Danger :**
Si la machine subit des changements non autorisés par Diversey, les signaux de sécurité et le marquage CE seront invalides. Une utilisation de la machine contraire à l'usage normal de la machine peut entraîner des blessures et des dommages de la machine et de l'environnement de travail. De manière générale, cela entraîne dans ce cas l'annulation de toute garantie et droits éventuels de réclamation.

**Instructions de sécurité**

Par leur conception et construction, les machines TASKI sont conformes aux exigences fondamentales de sécurité et de santé en vigueur des directives CE et sont donc pourvues du marquage CE.

**Danger :**

- La machine doit uniquement être utilisée par des personnes correctement formées à son utilisation ou ayant prouvé leur capacité à l'utiliser et étant explicitement chargées de son utilisation.
- La machine ne doit pas être utilisée par des personnes, y compris des enfants, avec des capacités physiques, sensorielles ou mentales réduites ou qui n'ont pas l'expérience et les connaissances nécessaires. Surveiller les enfants et veiller à ce qu'ils ne jouent pas avec la machine.
- La machine ne doit pas être utilisée dans des pièces dans lesquelles des substances à risque d'explosion ou facilement inflammables (par ex. essence, solvants, huile de chauffage, poussières, etc.) sont entreposées ou utilisées. Les composants électriques ou mécaniques pourraient entraîner l'inflammation de ces substances.
- La machine ne doit pas être utilisée pour l'aspiration de substances toxiques, dangereuses pour la santé, caustiques ou irritantes (par ex. poussière dangereuse, etc.). Le système de filtration ne retient pas suffisamment les substances de ce type. Il n'est alors pas possible d'exclure d'éventuels troubles médicaux pour l'utilisateur et les tiers.
- La machine ne doit pas être utilisé pour absorber les liquides.
- Dans le cas d'une erreur de fonctionnement, d'un défaut et après une collision ou une chute, la machine doit être examinée par un technicien compétent avant la prochaine utilisation.
- En cas de dommages de pièces liées à la sécurité comme le capot de brosse, le cordon d'alimentation principale ou les couvercles de protection menant aux pièces transportant le courant, arrêter la machine immédiatement !
- Pour tous les travaux sur la machine, celle-ci doit être coupée et débranché de la prise.

**Prudence :**

- La machine doit uniquement être utilisée et entreposée dans un environnement sec, à faible teneur en poussière, à des températures comprises entre +10 et + 35 °C.
- La machine doit être protégée contre toute utilisation non autorisée. Entreposez la machine dans une pièce fermée avant de vous éloigner de la machine.
- Respectez systématiquement les prescriptions nationales concernant la protection des personnes et la prévention des accidents ainsi que les indications du fabricant concernant l'utilisation de produits nettoyants.
- Il est interdit de brancher ou débrancher la fiche d'alimentation avec les mains mouillées !
- Vérifiez si la tension nominale indiquée sur la plaque signalétique correspond à la tension de secteur sur votre site !
- Veiller à ce que les outils rotatifs ne puissent venir au contact avec le cordon d'alimentation principale.
- Utilisez la prise de l'appareil uniquement pour ceux qui sont spécifiés dans les fins des instructions.

**Protection de l'environnement:**

- La signalisation indique que le produit ne doit pas être mis au rebut avec les déchets ménagers dans toute l'UE.
- Éliminez-le conformément au système de recyclage en vigueur dans votre pays ou déposez-le chez un partenaire TASKI. Il sera à même d'éliminer le produit de manière écologique.

**Remarque :**

- Contactez le service clientèle pour de plus amples informations.
- Ce mode d'emploi ainsi que tous les modes d'emploi pour les machines TASKI sont disponibles sur le site Internet suivant: www.taski.com

## Service, maintenance et entretien

◊ = À chaque fin de nettoyage, ◊◊ = chaque semaine,

| Activité | ⌂ | ⌂ ⌂ |
|---|---|---|
| Examiner / remplacer le sac à poussière | • | |
| Examiner / remplacer le tissu filtrant | • | |
| Examiner / remplacer le filtre d'échappement | | • |
| Examiner / remplacer le filtre HEPA | | • |
| Nettoyez la machine à l'aide d'un chiffon humide. | • | |

## Centre de service

Si vous nous contactez en raison d'un dysfonctionnement ou d'une commande, veuillez toujours mentionner la désignation de type et le numéro de la machine. Ces informations se trouvent sur la plaque signalétique de votre machine. Vous trouverez l'adresse du partenaire de service TASKI le plus proche de chez vous à la dernière page des présentes instructions d'utilisation.

## Défauts

| Défaut | Cause possible | Résolution du défaut |
|---|---|---|
| Une machine sans fonction ne peut pas être allumée | La machine est coupée | • Allumer l'interrupteur de Marche/Arrêt |
| | La fiche d'alimentation n'est pas branchée | • Raccordez la fiche d'alimentation à la prise secteur |
| | Cordon d'alimentation principale défectueux | • Remplacer le cordon d'alimentation principale |
| | Interrupteur de Marche/ Arrêt défectueux | • Contacter votre partenaire de service |
| | Le moteur ne tourne pas | • Contacter votre partenaire de service |
| La machine se coupe pendant le fonctionnement | Le capteur de température à rappel automatique s'est déclenché | • Sac à poussière plein<br>• Contrôler les accessoires d'aspiration |
| Mauvaise performance d'aspiration | Tuyau ou buse suceur à poussière obstrué (par ex. bouts de bois, restes de tissu) | • Retirer les corps étrangers |
| | Sac à poussière plein | • Remplacer le sac à poussière |
| | Le tuyau est mal installé | • Contrôler le tuyau |
| | Tissu filtrant encrassé | • Nettoyer ou remplacer le tissu filtrant |

## Données techniques

| Machine | AERO 8 | AERO 8 PLUS | |
|---|---|---|---|
| Tension nominale | 220-240 V~ / 127 V~ | | AC |
| Fréquence | 50-60 / 60 | | Hz |
| Puissance nominale | 585 | | W |
| Dimensions (L x P x H) | 31 x 43 x 39 | | cm |
| Longueur du cordon d'alimentation principale | 12.5 | | m |
| Poids de la machine prête au fonctionnement | 9 | 10 | kg |
| Volume utile | 8 | | l |

| Machine | AERO 15 | AERO 15 PLUS | |
|---|---|---|---|
| Tension nominale | 220-240 V~ / 127 V~ | | AC |
| Fréquence | 50-60 / 60 | | Hz |
| Puissance nominale | 585 | | W |
| Dimensions (L x P x H) | 31 x 43 x 43 | | cm |
| Longueur du cordon d'alimentation principale | 12.5 | | m |
| Poids de la machine prête au fonctionnement | 9 | 10 | kg |
| Volume utile | 15 | | l |

| Machine | AERO 15 Power | |
|---|---|---|
| Tension nominale | 220-240 V~ | AC |
| Fréquence | 50-60 | Hz |
| Puissance nominale | 800 | W |
| Dimensions (L x P x H) | 31 x 43 x 43 | cm |
| Longueur du cordon d'alimentation principale | 12.5 | m |
| Poids de la machine prête au fonctionnement | 9 | kg |
| Volume utile | 15 | l |

| Valeurs déterminées selon la CEI 60335-2-69 | AERO 8/15 PLUS | AERO 15 Power | |
|---|---|---|---|
| Niveau de pression acoustique LpA | 54 | 55 | dB(A) |
| Niveau de pression acoustique LpA (ECO) | 50 | -- | dB(A) |
| Incertitude KpA | 2.0 | | dB(A) |
| Valeur de vibration totale | < 2,5 | | $m/s^2$ |
| Incertitude K | 0,25 | | $m/s^2$ |
| Protection anti-éclaboussures | IPX0 | | |
| Classe de protection | II | | |

## Transport

### ☞ Remarque :

- Retirer les accessoires.
- Assurez-vous que la machine soit bien attachée et sécurisée dans le véhicule de transport.

## Accessoires

| N° | Article |
|---|---|
| 7524288 | Sac à poussière Vlies jetable (lot de 10) |
| 7524289 | Sac à poussière en papier double-filtre jetable (lot de 10) |
| 7524290 | Suceur à poussière universel 32 mm |
| 7524291 | Suceur coulissante 32 m |
| 7524292 | Suceur à poussière plate pour sol dur 32 mm |
| 7524293 | Brosse d'aspiration turbo 32 mm |
| 7523355 | Suceur à poussière pour sol dur 32 mm |
| 7524993 | Tube télescopique pour coudes métalliques |
| 7524297 | Flexible d'aspiration 2,2 m |
| 7524298 | Flexible d'aspiration 4.5 m |
| 7524299 | Kit d'accessoires (suceur pour fentes et brosse à poussière) 32 mm |
| 7524300 | Suceur pour fentes longue 32 mm |
| 7524301 | Brosse à poussière longue 32 mm |
| 7524302 | Suceur pour meubles rembourrés 32 mm |
| 7524822 | Filtre HEPA 13 |
| 7524303 | Tampons de filtre à air d'échappement (lot de 10) |
| 7524305 | Filtre (lot de 5) |
| 7517261 | Plateau de transport pour Trolley |
| 8500740 | Couplage conique 32/38 mm |
| 7524464 | Cordon d'alimentation principale SEV 16,5 m |
| 7524465 | Cordon d'alimentation principale EURO 16,5 m |
| 7524466 | Cordon d'alimentation principale UK 16,5 m |
| 7515055 | Canne d'aspiration en 3 parties 32 mm |
| 7524994 | Coude en métal |
| 7524992 | Raccord de tuyau pour coudes de tuyaux métalliques |
| 8500520 | Buse de radiateur 38 mm |
| 8500530 | Buse d'aspiration de tuyau 38 mm |

# IT Traduzione delle Istruzioni d'uso originali

Leggere attentamente le istruzioni d'uso e di sicurezza prima della prima messa in servizio.

Conservare le presenti istruzioni d'uso con cura e a portata di mano per una rapida consultazione in qualsiasi momento.

**Spiegazione dei simboli**

**Pericolo:**
Questo simbolo indica informazioni importanti. Il mancato rispetto di queste note può condurre a pericolo per le persone e/o a gravi danni materiali!

**Attenzione:**
Questo simbolo indica informazioni importanti. Il mancato rispetto di queste note può portare a malfunzionamenti e danni materiali!

**Note:**
Questo simbolo indica informazioni importanti relative all'uso efficiente del prodotto. Il mancato rispetto di queste note può portare a malfunzionamenti!

**Corretto utilizzo**

Le macchine sono destinate ad un uso commerciale (ad esempio in hotel, scuole, ospedali, fabbriche, centri commerciali, uffici, ecc.). La macchina va utilizzata per la pulizia a secco di rivestimenti di pavimenti duri rispettando scrupolosamente le istruzioni d`uso. Queste macchine sono progettate esclusivamente per l`uso interno.

**Pericolo:**
Le modifiche alla macchina non autorizzate da Diversey portano all'invalidazione dei simboli di sicurezza e della conformità CE. Un impiego della macchina contrario al suo corretto utilizzo potrebbe comportare danni alle persone, alla macchina e all'ambiente di lavoro. In tali casi decadono normalmente tutti gli eventuali diritti di garanzia e di assicurazione.

**Istruzioni di sicurezza**

Le macchine TASKI sono conformi, per progettazione e costruzione, ai requisiti rilevanti essenziali di sicurezza e di salute delle direttive CE e recano pertanto la marcatura CE.

**Pericolo:**

- La macchina deve essere utilizzata solo da persone che siano adeguatamente formate a tale scopo o abbiano dimostrato la loro capacità di operare e siano espressamente autorizzate a usare la macchina.
- La macchina non deve essere utilizzata da persone con capacità fisiche, sensoriali o mentali ridotte, inclusi bambini, o che manchino di esperienza o conoscenza della macchina stessa. I bambini devono essere sorvegliati per assicurarsi che non giochino con la macchina.
- La macchina non può essere utilizzata in ambienti in cui sono immagazzinati o trattati materiali potenzialmente esplosivi e infiammabili (ad esempio benzina, solventi, olio, polvere, ecc.). I componenti elettrici o meccanici possono provocare l'ignizione di queste sostanze.
- La macchina non va utilizzata per l'aspirazione di sostanze tossiche, nocive, corrosive o irritanti (ad esempio, polveri nocive, ecc.). Il sistema di filtraggio non è in grado di filtrare sostanze di questo tipo in maniera sufficiente. Non si possono escludere possibili danni per la salute degli utenti e di terzi.
- La macchina non va utilizzata per l'aspirazione di sostanze liquide.
- In caso di malfunzionamenti o difetti, o dopo una collisione o una caduta, la macchina deve essere controllata da personale autorizzato prima di riprenderne l'uso.
- In caso di danni alle parti di sicurezza, come la copertura spazzole, il cavo di alimentazione principale o i coperchi che consentono l'accesso alle parti in tensione, la macchina deve essere spenta immediatamente!
- Quando si lavora sulla macchina, quest'ultima deve essere spenta e la spina principale rimossa dalla presa di corrente.

**Attenzione:**

- La macchina può essere usata e immagazzinata solo in un ambiente asciutto, privo di polvere e a temperature comprese fra +10 e +35 °C.
- La macchina deve essere protetta contro l'uso non autorizzato. Custodire la macchina in un ambiente chiuso prima di allontanarsi dalla stessa.
- Anche le norme nazionali per la tutela delle persone e la prevenzione degli infortuni, nonché le istruzioni per l'uso dei detergenti del produttore, devono essere pertanto rispettate.
- È vietato collegare o scollegare il connettore con mani bagnate!
- Verificare se la tensione nominale indicata sulla targhetta modello corrisponda alla tensione di rete!
- Fare attenzione che il cavo di rete non subisca danni a causa degli accessori in rotazione.
- Con questa presa possono essere utilizzati solo gli accessori consigliati!

**Protezione ambientale:**

- L'indicazione mostra che questo prodotto non deve essere smaltito come rifiuto domestico in tutta l'area UE.
- Il prodotto va smaltito tramite il sistema di riciclo specifico del proprio paese oppure va consegnato al punto vendita TASKI locale. Questo può ritirare il prodotto ai fini di uno smaltimento compatibile con l'ambiente.

**Note:**

- Contattare il servizio clienti per maggiori informazioni.
- Queste istruzioni d‘uso come tutte le istruzioni d‘uso per le machhine TASKI sono disponibili presso il seguente sito web: www.taski.com

**Assistenza, cura e manutenzione**

◊ = alla fine di ogni pulizia, ◊◊ = ogni settimana,

| Attività | ◊ | ◊ ◊ |
|---|---|---|
| Controllo/sostituzione del sacco polvere | • | |
| Controllare/sostituire il filtro in cotone | • | |
| Controllare/sostituire il filtro aria uscita motore | | • |
| Controllare/sostituire il filtro HEPA | | • |
| Pulire la macchina con un panno umido | • | |

## Centri di assistenza

Se ci contattate a causa di un malfunzionamento o relativamente ad un ordine, indicate sempre il modello e il numero di serie della macchina. Queste informazioni possono essere trovate sulla targhetta della macchina. Nell'ultima pagina di queste istruzioni d'uso trovate l'indirizzo del partner di assistenza TASKI più vicino.

## Guasti

| Guasto | Possibile causa | Risoluzione del guasto |
|---|---|---|
| La macchina non si accende | Macchina spenta | • Attivare l'interruttore on/off |
| | Spina d'alimentazione non collegata | • Collegare la spina principale alla presa di corrente di rete. |
| | Cavo di rete difettoso | • Sostituire il cavo di rete |
| | Interruttore on/off difettoso | • Contattare un centro di assistenza |
| | Il motore non gira | • Contattare un centro di assistenza |
| Durante il funzionamento spegnere la macchina | Il sensore di temperatura a ripristino automatico si è attivato | • Sacco polvere pieno<br>• Controllare l'accessorio di aspirazione |
| Potenza di aspirazione scarsa | Tubo o ugello polvere ostruiti (ad esempio pezzi di legno, frammenti di tessuto) | • Rimuovere il corpo estraneo |
| | Sacco polvere pieno | • Sostituzione del sacco polvere |
| | Tubo non installato correttamente | • Controllare il tubo |
| | Filtro in cotone sporco | • Pulire o sostituire il filtro in cotone |

## Dati tecnici

| Macchina | AERO 8 | AERO 8 PLUS | |
|---|---|---|---|
| Voltaggio nominale | 220-240 V~ / 127 V~ | | CA |
| Frequenza | 50-60 / 60 | | Hz |
| Potenza nominale assorbita | 585 | | W |
| Dimensioni (Lunghezza x Larghezza x Altezza) massima | 31 x 43 x 39 | | cm |
| Lunghezza cavo alimentazione principale | 12.5 | | m |
| Peso macchina pronta | 9 | 10 | kg |
| Volume utile | 8 | | l |

| Macchina | AERO 15 | AERO 15 PLUS | |
|---|---|---|---|
| Voltaggio nominale | 220-240 V~ / 127 V~ | | CA |
| Frequenza | 50-60 / 60 | | Hz |
| Potenza nominale assorbita | 585 | | W |
| Dimensioni (Lunghezza x Larghezza x Altezza) massima | 31 x 43 x 43 | | cm |
| Lunghezza cavo alimentazione principale | 12.5 | | m |
| Peso macchina pronta | 9 | 10 | kg |
| Volume utile | 15 | | l |

| Macchina | AERO 15 Power | |
|---|---|---|
| Voltaggio nominale | 220-240 V~ | CA |
| Frequenza | 50-60 | Hz |
| Potenza nominale assorbita | 800 | W |
| Dimensioni (Lunghezza x Larghezza x Altezza) massima | 31 x 43 x 43 | cm |
| Lunghezza cavo alimentazione principale | 12.5 | m |
| Peso macchina pronta | 9 | kg |
| Volume utile | 15 | l |

| Valori calcolati in conformità alla norma IEC 60335-2-69 | AERO 8/15 PLUS | AERO 15 Power | |
|---|---|---|---|
| Livello di pressione acustica LpA | 54 | 55 | dB(A) |
| Livello di pressione acustica LpA (ECO) | 50 | -- | dB(A) |
| Incertezza KpA | 2.0 | | dB(A) |
| Valore complessivo delle vibrazioni | <2.5 | | $m/s^2$ |
| Incertezza K | 0,25 | | $m/s^2$ |
| Protezione dall'acqua | IPX0 | | |
| Classe di protezione | II | | |

## Trasporto

### ☞ Note:

- L'accessorio deve essere rimosso.
- Assicurarsi che la macchina sia fissata e protetta nel veicolo di trasporto.

## Accessori

| N. | articolo |
|---|---|
| 7524288 | Sacco carta monouso in tessuto (confezione da 10 pezzi) |
| 7524289 | Sacco di carta doppio filtro (confezione da 10 pezzi) |
| 7524290 | Ugello universale 32 mm |
| 7524291 | Ugello polvere scorrevole 32 mm |
| 7524292 | Ugello polvere piana per pavimenti duri 32 mm |
| 7524293 | Spazzola di aspirazione turbo 32 mm |
| 7523355 | Ugello polvere per pavimenti duri 32 mm |
| 7524993 | Tubo telescopico per gomito in metallo |
| 7524297 | Tubo aspirazione 2,2 m |
| 7524298 | Tubo aspirazione 4.5 m |
| 7524299 | Set di accessori (ugello per fessure e ugello polvere) 32 mm |
| 7524300 | Ugello per fessure lungo 32 mm |
| 7524301 | Ugello polvere lungo 32 mm |
| 7524302 | Ugello polvere per mobili imbottiti 32 mm |
| 7524822 | Filtro HEPA 13 |
| 7524303 | Cuscinetti del filtro aria uscita motore (confezione da 10 pezzi) |
| 7524305 | Filtro (confezione da 5 pezzi) |
| 7517261 | Vassoio di trasporto per Trolley |
| 8500740 | Raccordo conico 32/38 mm |
| 7524464 | Cavo alimentazione principale SEV 16,5 m |
| 7524465 | Cavo alimentazione principale EURO 16,5 m |
| 7524466 | Cavo alimentazione principale UK 16,5 m |
| 7515055 | Asta di aspirazione in 3 parti 32 mm |
| 7524994 | Gomito in metallo |
| 7524992 | Raccordo per tubo flessibile per gomito in metallo |
| 8500520 | Ugello radiatore da 38 mm |
| 8500530 | Bocchetta di aspirazione per tubi 38 mm |

## BG Превод на оригиналните инструкции за ползване

Преди първото пускане в експлоатация задължително прочетете инструкцията за експлоатация и указанията за безопасност.

Съхранявайте инструкцията за експлоатация внимателно и достъпно, за да можете по всяко време да направите справка.

**Обяснение на символите**

**Опасност:**
Този символ е указание за важна информация. Неспазването на тези указания може да доведе до застрашаване на хора и/или големи материални щети!

**Внимание:**
Този символ е указание за важна информация. Неспазването на тези указания може да доведе до неизправности и материални щети!

**Указание:**
Този символ е указание за важна информация, свързана с ефективното използване на продукта. Неспазването на тези указания може да доведе до неизправности!

**Използване по предназначение**

Машината е предназначена за използване в промишлеността (например в хотели, училища, болници, фабрики, търговски центрове, спортни зали, офиси и др.). При стриктното съблюдаване на тази инструкция за експлоатация тя служи за химическо чистене на твърди подови покрития. Тези машини са разработени за използване изключително на закрито.

**Опасност:**
Промени по машината, които не са оторизирани от Diversey, водят до изтриване на знаците за безопасност и маркировката за съответствие „CE“. Използването на машината не по предназначение може да доведе до увреждане на хора, машини и работна среда. В такива случаи по правило отпадат всякакви гаранции и евентуални гаранционни претенции.

**Указания за безопасност**

Машините на TASKI отговарят съобразно концепцията и конструкцията си на действащите основни изисквания за безопасни и здравословни условия на труд на директивите на ЕО и поради това носят маркировката CE.

**Опасност:**

- Машината да се използва само от лица, които са инструктирани по подходящ начин или са доказали способността си да я обслужват и изрично са натоварени с използването й.
- Машината не може да се използва от лица с намалени физически, сензорни или ментални възможности, включително от деца, или при липса на опит и знания. Децата трябва да бъдат наблюдавани, за да сте сигурни, че не играят с машината.
- Машината не трябва да се използва в помещения, в които се съхраняват или преработват взривоопасни и леснозапалими материали (например бензин, разтворители, нафта, прахове). Електрическите и механичните компоненти могат да доведат до възпламеняване на тези вещества.
- Машината не може да се използва за засмукването на токсични, вредни за здравето, разяждащи или дразнещи вещества (например опасен прах и др.). Филтърната система не може да филтрира този вид вещества в достатъчна степен. Не могат да се изключат възможни увреждания на здравето на потребителя и трети лица.
- Машината не трябва да се използва за засмукване на течности.
- При поява на грешка, дефект, както и при сблъсък или падане, машината трябва да бъде проверена от оторизиран специалист, преди отново да бъде пусната в експлоатация.
- При повреда на части, важни за безопасността като предпазния капак на четката, мрежовия кабел или предпазните капаци, които осигуряват достъпа до захранващите части, експлоатацията на машината трябва да се прекрати незабавно!
- При всички работи по машината тя трябва да се изключи и мрежовият щепсел да се извади от контакта.

**Внимание:**

- Машината да се съхранява и експлоатира само в суха, бедна на прах среда, при температура от +10 до + 35 градуса.
- Машината трябва да бъде защитена срещу неправомерно използване. Когато се отдалечавате от машината, я съхранявайте в заключено помещение.
- Винаги трябва да се съблюдават националните разпоредби за лични предпазни средства и техника на безопасност, както и информацията на производителя за използване на почистващи средства.
- Не е позволено мрежовият щепсел да се включва и изключва с мокри ръце!
- Проверете дали упоменатото на типовата табела напрежение отговаря на наличното при Вас мрежово напрежение!
- Да допускайте контакт между проводника за присъединяване към мрежата и въртящите се четки.
- Използвайте контакта на машината единствено за целите, посочени в инструкциите.

**Защита на околната среда:**

- Обозначението показва, че изхвърлянето на този продукт заедно с битовите отпадъци е забранено в целия ЕС.
- Изхвърлете този продукт чрез системата за рециклиране в съответната страна или го предайте на дистрибутор на TASKI. Същият може да приеме продукта с цел екологично изхвърляне.

**Указание:**

- За повече информация се свържете с отдела за обслужване на клиенти.
- Това ръководство, както и всички ръководства за машини TASKI са на разположение на следния уебсайт: www.taski.com

## Сервиз, техническо обслужване и грижи

⌂ = при край на всяко почистване, ⌂ ⌂ = всяка седмица,

| Дейност | ⌂ | ⌂ ⌂ |
|---|---|---|
| Проверка/смяна на торбата за прах | • | |
| Проверка/смяна на филтриращата тъкан | • | |
| Проверка/смяна на филтърния диск | | • |
| Проверка/смяна на HEPA филтъра | | • |
| Почиствайте машината с влажна кърпа. | • | |

## Сервизен център

Когато поради експлоатационни смущения или поръчка се свържете с нас, винаги посочвайте типовото обозначение и номера на машината. Тази информация ще намерите върху фирмената табелка на вашата машина. На последната страница на това ръководство за употреба ще намерите адреса на най-близкия до вас сервизен партньор на TASKI.

## Неизправности

| Неизправност | Възможна причина | Отстраняване на неизправността |
|---|---|---|
| Машината не функционира, не се включва | Машината е изключена | • Включете превключвателя за вкл./изкл. |
| | Мрежовият щепсел не е включен в щепсела на устройството | • Свържете мрежовия щепсел с мрежовия контакт |
| | Дефектен мрежов кабел | • Сменете мрежовия кабел |
| | Дефектен превключвател за вкл./изкл. | • Свържете се със сервизния партньор |
| | Моторът не се върти | • Свържете се със сервизния партньор |
| Машината се изключва по време на експлоатацията й. | Температурният сензор, който самостоятелно се връща в изходно положение, се е разхлабил. | • Торбата за прах е пълна<br>• Проверете оборудването за смукателя |
| Лоша смукателна мощност | Маркуч или дюза за праха запушен(а) (например парче дърво, остатъци от материал) | • Отстранете чуждото тяло |
| | Торбата за прах е пълна | • Смяна на торбата за прах |
| | Маркучът не е поставен правилно. | • Проверете маркуча. |
| | Филтриращата тъкан е замърсена | • Почистете или сменете филтриращата тъкан |

## Техническа информация

| Машина | AERO 8 | AERO 8 PLUS | |
|---|---|---|---|
| Номинално напрежение | 220-240 V~ / 127 V~ | | AC |
| Честота | 50-60 / 60 | | Hz |
| Номинална мощност | 585 | | Вт |
| Размери (Д x Ш x В) | 31 x 43 x 39 | | см |
| Дължина на мрежовия кабел | 12.5 | | m |
| Тегло на машина в експлоатационна готовност | 9 | 10 | кг |
| Полезен обем | 8 | | л |

| Машина | AERO 15 | AERO 15 PLUS | |
|---|---|---|---|
| Номинално напрежение | 220-240 V~ / 127 V~ | | AC |
| Честота | 50-60 / 60 | | Hz |
| Номинална мощност | 585 | | Вт |
| Размери (Д x Ш x В) | 31 x 43 x 43 | | см |
| Дължина на мрежовия кабел | 12.5 | | m |
| Тегло на машина в експлоатационна готовност | 9 | 10 | кг |
| Полезен обем | 15 | | л |

| Машина | AERO 15 Power | |
|---|---|---|
| Номинално напрежение | 220-240 V~ | AC |
| Честота | 50-60 | Hz |
| Номинална мощност | 800 | Вт |
| Размери (Д x Ш x В) | 31 x 43 x 43 | см |
| Дължина на мрежовия кабел | 12.5 | m |
| Тегло на машина в експлоатационна готовност | 9 | кг |
| Полезен обем | 15 | л |

| Установени стойности според IEC 60335-2-69 | AERO 8/15 PLUS | AERO 15 Power | |
|---|---|---|---|
| Праг на звуковото налягане LpA | 54 | 55 | dB(A) |
| Праг на звуковото налягане LpA (ECO) | 50 | -- | dB(A) |
| Колебливост KpA | 2,0 | | dB(A) |
| Обща стойност на трептенето | <2,5 | | $m/s^2$ |
| Колебливост K | 0,25 | | $m/s^2$ |
| Защита от водни пръски | IPX0 | | |
| Клас на защита | II | | |

## Транспорт

### ☞ Указание:

- Оборудването трябва да се отстрани.
- Уверете се, че машината е здраво завързана и осигурена в транспортното средство.

## Аксесоари

| № | Артикул |
|---|---|
| 7524288 | Еднопосочна мъхеста торба за прах (опаковка с 10 броя) |
| 7524289 | Еднопосочна хартиена торба за прах с двоен филтър (опаковка с 10 броя) |
| 7524290 | Универсална дюза за прах 32 mm |
| 7524291 | Плъзгаща се дюза |
| 7524292 | Плоска дюза за прах за твърд под 32 mm |
| 7524293 | Турбо смукателна четка 32 mm |
| 7523355 | Дюза за прах за твърд под 32 mm |
| 7524993 | Телескопична тръба за огъване на метални тръби |
| 7524297 | Смукателен маркуч, 2,2 m |
| 7524298 | Смукателен маркуч, 4.5 m |
| 7524299 | Комплект оборудване (дюза с процеп и дюза с четка) 32 mm |
| 7524300 | Дюза с процеп, дълга 32 mm |
| 7524301 | Дюза с четка, дълга 32 mm |
| 7524302 | Дюза за тапицерия 32 mm |
| 7524822 | HEPA 13 филтър |
| 7524303 | Накладки за филтър за отработен въздух (опаковка от 10) |
| 7524305 | Филтрираща тъкан (опаковка с 5 броя) |
| 7517261 | Транспортна табла на колела |
| 8500740 | Конусен куплунг 32/38 mm |
| 7524464 | Мрежов кабел SEV 16,5 m |
| 7524465 | Мрежов кабел EURO 16,5 m |
| 7524466 | Мрежов кабел UK 16,5 m |
| 7515055 | Всмукателен прът от 3 части 32 мм |
| 7524994 | Метален лакът |
| 7524992 | Съединител за маркуч за завои на метални тръби |
| 8500520 | 38 мм дюза за радиатор |
| 8500530 | Дюза за засмукване на тръба 38 мм |

# CS Překlad originálního návodu k obsluze

Před prvním uvedením do provozu si bezpodmínečně přečtěte návod k obsluze a bezpečnostní pokyny.

Návod k použití si pečlivě uschovejte, aby byl kdykoli k dispozici k nahlédnutí.

**Vysvětlení symbolů**

**Nebezpečí:**
Tento symbol upozorňuje na důležité informace. Nerespektování těchto pokynů může vést k ohrožení osob a/nebo ke vzniku rozsáhlých hmotných škod!

**Pozor:**
Tento symbol upozorňuje na důležité informace. Nerespektování těchto pokynů může vést k poruchám a k hmotným škodám!

**Upozornění:**
Tento symbol upozorňuje na důležité informace v souvislosti s efektivním používáním produktu. Nerespektování těchto pokynů může vést k poruchám!

**Určené použití stroje**

Stroje jsou určeny ke komerčnímu používání (např. v hotelech, školách, nemocnicích, továrnách, nákupních centrech, sportovních halách apod.). Při přísném dodržování tohoto návodu k obsluze stroj slouží k suchému čištění tvrdých povrchů podlah. Tyto stroje jsou koncipovány výhradně pro používání v interiérech.

**Nebezpečí:**
Úpravy stroje, které nebyly povoleny společností Diversey, vedou k zániku bezpečnostní značky a shody CE. Používání stroje v rozporu s určeným účelem může vést ke zranění osob nebo k poškození stroje a pracovního prostředí. V těchto případech zaniká jakýkoli nárok na záruku a odpovědnost.

**Bezpečnostní pokyny**

Stroje TASKI splňují na základě svého provedení a konstrukce příslušné požadavky na bezpečnost a ochranu zdraví podle předpisů ES, a jsou proto označeny značkou CE.

**Nebezpečí:**

- Stroj smí používat pouze osoby, které byly k jeho používání odpovídajícím způsobem zaškoleny nebo které prokázaly způsobilost k jeho obsluze a jsou jeho obsluhou výslovně pověřeny.
- Stroj nesmějí používat osoby včetně dětí, které mají snížené fyzické, senzorické nebo mentální schopnosti nebo nemají dostatek zkušeností a znalostí. Děti musejí být pod dozorem, aby bylo zajištěno, že si se strojem nebudou hrát.
- Stroj se nesmí používat v prostorách, kde se skladují nebo zpracovávají snadno hořlavé nebo výbušné látky (např. benzin, rozpouštědla, topný olej, prach apod.). Elektrické nebo mechanické komponenty mohou způsobit vznícení těchto látek.
- Stroj se nesmí používat k vysávání toxických, zdraví škodlivých, žíravých nebo dráždivých látek (např. nebezpečného prachu). Filtrační systém nedokáže v dostatečné míře zadržet látky tohoto typu. Není proto možné vyloučit negativní vliv na zdraví uživatele a třetích osob.
- Stroj se nesmí používat k vysávání tekutin.
- V případě poruchy, závady nebo také po kolizi či pádu musí stroj před opětovným uvedením do provozu zkontrolovat oprávněný kvalifikovaný pracovník.
- V případě poškození součástí důležitých z hlediska bezpečnosti, jako je např. kryt kartáče, hlavní přívodní kabel nebo kryty umožňující přístup k součástem pod napětím, je nutné provoz stroje okamžitě přerušit!
- Při provádění jakýchkoli prací na stroji je nutné stroj vypnout a síťovou zástrčku vytáhnout ze zásuvky.

**Pozor:**

- Stroj je nutné skladovat a provozovat pouze v suchém a bezprašném prostředí při teplotách od +10 do +35 °C.
- Stroj musí být chráněn proti neoprávněnému použití. Než od stroje odejdete, umístěte ho do uzamčené místnosti.
- Je nutné důsledně dodržovat národní předpisy na ochranu osob a ochranu před úrazy a také pokyny výrobce k používání čisticích prostředků.
- Síťová zástrčka se nesmí zapojovat ani odpojovat mokrýma rukama!
- Zkontrolujte, zda se jmenovité napětí uvedené na typovém štítku shoduje se síťovým napětím v místě použití stroje!
- Síťový kabel se nesmí dostat do kontaktu s rotujícími kartáči.
- Zásuvku na stroji používejte pouze pro účely uvedené v návodu.

**Ochrana životního prostředí:**

- Toto značení znamená, že tento výrobek se v celé EU nesmí likvidovat jako domovní odpad.
- Tento výrobek zlikvidujte prostřednictvím systému recyklace fungujícího ve vaší zemi nebo ho předejte distribučnímu partnerovi TASKI. Ten dokáže zajistit ekologicky šetrnou likvidaci výrobku.

**Upozornění:**

- Chcete-li získat další informace, kontaktujte zákaznický servis.
- Tento návod k obsluze je spolu se všemi ostatními návody k obsluze strojů TASKI k dispozici na následující internetové stránce:
  www.taski.com

**Servis, údržba a péče**

◊ = po každém úklidu, ◊◊ = každý týden,

| Činnost | ◊ | ◊ ◊ |
|---|---|---|
| Kontrola/výměna sáčku na prach | • | |
| Kontrola/výměna filtrační látky | • | |
| Kontrola/výměna odsávacího filtru | | • |
| Kontrola/výměna HEPA filtru | | • |
| Očistěte těleso kartáče vlhkým hadrem. | • | |

## Servisní střediska

Pokud nás kontaktujete z důvodu provozní poruchy nebo pro objednání dílů, uvádějte vždy typové označení a číslo stroje. Tyto údaje najdete na typovém štítku svého stroje. Na poslední straně tohoto návodu k použití je uvedena adresa vašeho nejbližšího servisního partnera TASKI.

## Poruchy

| Porucha | Možná příčina | Odstranění poruchy |
|---|---|---|
| Stroj nefunguje, nelze ho zapnout | Stroj je vypnutý. | • Zapněte spínač ZAP/VYP. |
| | Síťová zástrčka nebo zásuvka na přístroji nejsou zapojeny | • Zapojte zástrčku do síťové zásuvky. |
| | Defektní hlavní přívodní kabel. | • Vyměňte hlavní přívodní kabel. |
| | Vadný spínač ZAP/VYP. | • Kontaktujte svého servisního partnera. |
| | Motor se neotáčí. | • Kontaktujte vašeho servisního partnera. |
| Stroj se během provozu vypíná. | Aktivovalo se samočinné teplotní čidlo. | • Sáček na prach je plný.<br>• Zkontrolujte příslušenství vysavače. |
| Špatný sací výkon. | Ucpaná hadice nebo prachová hubice (např. kousky dřeva, zbytky tkaniny). | • Odstraňte cizí tělesa. |
| | Sáček na prach je plný. | • Vyměňte sáček na prach. |
| | Hadice není správně nasazená. | • Zkontrolujte hadici. |
| | Filtrační látka je znečištěná. | • Vyčistěte nebo vyměňte filtrační látku. |

## Technické údaje

| Stroj | AERO 8 | AERO 8 PLUS | |
|---|---|---|---|
| Jmenovité napětí | 220-240 V~ / 127 V~ | | AC |
| Frekvence | 50-60 / 60 | | Hz |
| Jmenovitý výkon nominální | 585 | | W |
| Rozměry (d x š x v) max. | 31 x 43 x 39 | | cm |
| Délka hlavního přívodního kabelu | 12.5 | | m |
| Hmotnost stroje připraveného k provozu | 9 | 10 | kg |
| Užitečný objem | 8 | | l |

| Stroj | AERO 15 | AERO 15 PLUS | |
|---|---|---|---|
| Jmenovité napětí | 220-240 V~ / 127 V~ | | AC |
| Frekvence | 50-60 / 60 | | Hz |
| Jmenovitý výkon nominální | 585 | | W |
| Rozměry (d x š x v) max. | 31 x 43 x 43 | | cm |
| Délka hlavního přívodního kabelu | 12.5 | | m |
| Hmotnost stroje připraveného k provozu | 9 | 10 | kg |
| Užitečný objem | 15 | | l |

| Stroj | AERO 15 Power | |
|---|---|---|
| Jmenovité napětí | 220-240 V~ | AC |
| Frekvence | 50-60 | Hz |
| Jmenovitý výkon nominální | 800 | W |
| Rozměry (d x š x v) max. | 31 x 43 x 43 | cm |
| Délka hlavního přívodního kabelu | 12.5 | m |
| Hmotnost stroje připraveného k provozu | 9 | kg |
| Užitečný objem | 15 | l |

| Zjištěné hodnoty podle IEC 60335-2-69 | AERO 8/15 PLUS | AERO 15 Power | |
|---|---|---|---|
| Hladina akustického tlaku LpA | 54 | 55 | dB (A) |
| Hladina akustického tlaku LpA (ECO) | 50 | -- | dB (A) |
| Nejistota KpA | 2,0 | | dB (A) |
| Celková hodnota vibrací | <2.5 | | $m/s^2$ |
| Nejistota K | 0,25 | | $m/s^2$ |
| Ochrana proti rozstřiku vody | IPX0 | | |
| Třída ochrany | II | | |

## Přeprava

### ☞ Upozornění:

- Příslušenství je nutné odstranit.
- Zajistěte, aby byl stroj v přepravním vozidle pevně ukotvený a zabezpečený.

## Příslušenství

| Č. | Výrobek |
|---|---|
| 7524288 | Jednorázový sáček na prach z rouna (balení po 10 kusech) |
| 7524289 | Jednorázový papírový sáček s dvojitým filtrem na prach (balení po 10 kusech) |
| 7524290 | Univerzální prachová hubice 32 mm |
| 7524291 | Kluzná hubice 32 mm |
| 7524292 | Plochá prachová hubice na tvrdé povrchy 32 mm |
| 7524293 | Kartáč na turbovysávání 32 mm |
| 7523355 | Prachová hubice na tvrdé povrchy 32 mm |
| 7524993 | Teleskopická trubka pro ohyby kovových trubek |
| 7524297 | Sací hadice 2,2 m |
| 7524298 | Sací hadice 4.5 m |
| 7524299 | Sada příslušenství (štěrbinová hubice a prachová hubice) 32 mm |
| 7524300 | Štěrbinová hubice dlouhá 32 mm |
| 7524301 | Prachová hubice dlouhá 32 mm |
| 7524302 | Hubice na čištění čalounění 32 mm |
| 7524822 | HEPA 13 filtr |
| 7524303 | Podložky výstupní filtr (balení po 10 kusech) |
| 7524305 | Filtrační látka (balení po 5 kusech) |
| 7517261 | Přepravní skořepina s kolečky |
| 8500740 | Kuželová spojka 32/38 mm |
| 7524464 | Hlavní přívodní kabel SEV 16,5 m |
| 7524465 | Hlavní přívodní kabel EURO 16,5 m |
| 7524466 | Hlavní přívodní kabel UK 16,5 m |
| 7515055 | 3dílná sací tyč 32 mm |
| 7524994 | Kovové koleno |
| 7524992 | Hadicová spojka pro ohyby kovových trubek |
| 8500520 | 38 mm tryska chladiče |
| 8500530 | Sací hubice na potrubí 38 mm |

# DA Oversættelse af den originale bruger-vejledning

Læs brugervejledningen og sikkerhedsinstruktionerne grundigt igennem, inden du bruger maskinen første gang.

Opbevar brugervejledningen et sted, hvor du let kan få adgang til den, hvis du får brug for at læse i den på et senere tidspunkt.

**Symbolforklaring**

**Fare:**
Dette symbol gør opmærksom på vigtige oplysninger. Hvis du ikke overholder disse anvisninger, kan det medføre personskader og/eller omfattende materielle skader!

**Vigtigt:**
Dette symbol gør opmærksom på vigtige oplysninger. Hvis du ikke overholder disse anvisninger, kan det medføre fejl og materielle skader.

**Bemærk!**
Dette symbol gør opmærksom på vigtige oplysninger i sammenhæng med effektiv brug af produktet. Hvis du ikke overholder disse anvisninger, kan der opstå fejl!

**Tilsigtet brug af maskinen**

Maskinerne er beregnet til professionel anvendelse (f.eks. på hoteller, skoler, hospitaler, fabrikker, i indkøbscentre, sportshaller og lign.) Maskinerne skal anvendes til tør rengøring af gulve med hård belægning, og det er vigtigt, at anvisningerne i denne betjeningsvejledning altid følges nøje. Maskinerne må kun bruges til rengøring indendørs.

**Fare:**
Hvis der foretages ændringer på denne maskine, som ikke er godkendt af Diversey, er sikkerhedsmærkerne og CE-mærkningen for denne maskine ikke længere gyldige. Hvis maskinen bruges til andre formål end de, den er beregnet til, kan det medføre personskader, skader på maskinen og skader i de umiddelbare omgivelser. I sådanne tilfælde bortfalder ethvert garanti- og erstatningskrav.

**Sikkerhedsinstruktioner**

TASKI-maskiner er konstrueret i overensstemmelse med de gældende sikkerheds- og sundhedskrav i de relevante EU-direktiver og er derfor forsynet med et CE-mærke.

**Fare:**

- Maskinen må kun anvendes af personer, som er blevet instrueret i brugen af den og har vist, at de er i stand til at betjene maskinen korrekt, og som desuden udtrykkeligt har fået til opgave at anvende den.
- Maskinen må ikke bruges af personer med nedsatte fysiske, sensoriske eller mentale evner, ej heller personer, der mangler erfaring og viden. Dette gælder også børn. Børn skal være under opsyn, så de ikke leger med maskinen.
- Maskinen må ikke anvendes eller opbevares i lokaler med eksplosionsfarlige og let brændbare materialer (som f.eks. benzin, opløsningsmidler, olie, støv m.m.). Maskinens elektriske og mekaniske komponenter kan antænde sådanne materialer.
- Maskinen må ikke anvendes til opsugning af giftige, sundhedsskadelige, ætsende eller irriterende materialer (som f.eks. farligt støv m.m.). Filtersystemet kan ikke filtrere sådanne materialer fra på tilstrækkeligt effektiv vis, og derfor kan brugerens og øvrige tilstedeværendes helbred være i fare.
- Maskinen må ikke anvendes til opsugning af væsker.
- I tilfælde af fejl eller defekter samt efter et sammenstød eller lignende uheld, skal maskinen efterses af en autoriseret fagmand, inden den tages i brug igen.
- Ved skader på sikkerhedsrelevante dele som skureemne, hovedledning eller cover til de strømførende dele skal maskinen standses og slukkes med det samme!
- Ved reparation eller vedligeholdelse skal maskinen være slukket, og strømstikket skal være trukket ud af stikkontakten.

**Vigtigt:**

- Maskinen må kun anvendes og opbevares i tørre omgivelser med relativt lidt støv ved temperaturer på mellem +10 og + 35 grader.
- Maskinen skal beskyttes, så den ikke kan bruges af uvedkommende. Opbevar derfor maskinen i et aflåst rum inden du går væk fra den.
- Sørg altid for at overholde de gældende nationale forskrifter vedrørende personbeskyttelse og ulykkesforebyggelse samt producentens anvisninger vedrørende anvendelse af rengøringsmidler.
- Det er forbudt at trække strømstikket ud eller sætte det i, hvis man har våde hænder.
- Kontroller om den forsyningsspænding, der er angivet på typeskiltet, svarer til den lokale forsyningsspænding på anvendelsesstedet.
- Hovedledningen må ikke komme i berøring med de roterende børster.
- Stikkontakten på maskinen på kun anvendes til de formål, der er anført i vejledningen.

**Miljøbeskyttelse:**

- Denne mærkning viser, at i hele EU må dette produkt ikke bortskaffes sammen med det almindelige husholdningsaffald.
- Bortskaf dette produkt via det nationale genbrugssystem eller giv det til en TASKI-distributionspartner. Denne kan tage imod dette produkt med henblik på miljøvenlig bortskaffelse.

**Bemærk!**

- Kontakt kundeservice for yderligere informationer.
- Denne betjeningsvejledning er ligesom alle andre betjeningsvejledninger til TASKI-maskiner at finde på følgende websted: www.taski.com

**Service, vedligeholdelse og pleje**

◊ = efter hver rengøring, ◊◊ = hver uge,

| Aktivitet | ◊ | ◊ ◊ |
|---|---|---|
| Udskift/kontrollér støvposen | • | |
| Udskift/kontrollér filterdugen | • | |
| Udskift/kontrollér udstødningsfilteret | | • |
| Udskift/kontrollér HEPA-filteret | | • |
| Gør maskinen ren med en fugtig klud. | • | |

## Servicecenter

Hvis du henvender dig til os på grund af en funktionsfejl eller en bestilling, skal du altid oplyse typenummer og maskinnummer. Du kan finde begge numre på din maskines typeskilt. På den sidste side i denne brugervejledning kan du finde adressen på en TASKI-servicepartner i nærheden af dig.

## Funktionsfejl

| Funktionsfejl | Mulig årsag | Afhjælpning af fejl |
|---|---|---|
| Maskine fungerer ikke og kan ikke tændes | Maskinen er slået fra. | • Tænd til/fra-kontakten |
| | Netstikket eller stikdåsen er ikke tilsluttet | • Slut strømstikket til stikkontakten |
| | Netkabel defekt | • Udskift netkablet |
| | Til/fra-kontakt defekt | • Kontakt din service-partner. |
| | Motoren kører ikke | • Kontakt din service-partner |
| Maskinen slukker under driften | Den selvnulstillende temperaturføler har udløst | • Støvpose fuld<br>• Kontroller sugetilbehøret |
| Maskinen suger ikke tilstrækkeligt | Slangen eller støvdysen er tilstoppet (med f.eks. små træstykker eller stofrester). | • Fjern fremmedlegemerne. |
| | Støvpose fuld | • Udskiftning af støvpose |
| | Slange ikke sat korrekt i | • Kontroller slange |
| | Filterdugen er beskidt | • Udskift eller rengør filterdugen |

## Tekniske data

| Maskine | AERO 8 | AERO 8 PLUS | |
|---|---|---|---|
| Mærkespænding | 220-240 V~ / 127 V~ | | AC |
| Frekvens | 50-60 / 60 | | Hz |
| Nominel ydelse | 585 | | W |
| Mål (L x B x H), maks. | 31 x 43 x 39 | | cm |
| Hovedledningens længde | 12.5 | | m |
| Maskinvægt, driftsklar maskine | 9 | 10 | kg |
| Nettovolumen | 8 | | l |

| Maskine | AERO 15 | AERO 15 PLUS | |
|---|---|---|---|
| Mærkespænding | 220-240 V~ / 127 V~ | | AC |
| Frekvens | 50-60 / 60 | | Hz |
| Nominel ydelse | 585 | | W |
| Mål (L x B x H), maks. | 31 x 43 x 43 | | cm |
| Hovedledningens længde | 12.5 | | m |
| Maskinvægt, driftsklar maskine | 9 | 10 | kg |
| Nettovolumen | 15 | | l |

| Maskine | AERO 15 Power | |
|---|---|---|
| Mærkespænding | 220-240 V~ | AC |
| Frekvens | 50-60 | Hz |
| Nominel ydelse | 800 | W |
| Mål (L x B x H), maks. | 31 x 43 x 43 | cm |
| Hovedledningens længde | 12.5 | m |
| Maskinvægt, driftsklar maskine | 9 | kg |
| Nettovolumen | 15 | l |

| Beregnede værdier i henhold til IEC 60335-2-69 | AERO 8/15 PLUS | AERO 15 Power | |
|---|---|---|---|
| Støjniveau LpA | 54 | 55 | dB (A) |
| Støjniveau LpA (ECO) | 50 | -- | dB (A) |
| Usikkerhed KpA | 2,0 | | dB (A) |
| Samlet svingningsværdi | < 2,5 | | $m/s^2$ |
| Usikkerhed K | 0.25 | | $m/s^2$ |
| Stænkvandsbeskyttelse | IPX0 | | |
| Beskyttelsesklasse | II | | |

## Transport

### ☞ Bemærk!

- Tilbehøret skal fjernes
- Sørg for, at maskinen er surret godt fast og sikret tilstrækkeligt på det køretøj, den skal transporteres på.

## Tilbehør

| Nr. | Artikel |
|---|---|
| 7524288 | Engangs-støvpose (pakke med 10 stk.) |
| 7524289 | Engangs-dobbeltfilter papirstøvpose (pakke med 10 stk.) |
| 7524290 | Universal støvdyse 32 mm |
| 7524291 | Glidedyse 32 mm |
| 7524292 | Støvdyse til flade og hårde underlag 32 mm |
| 7524293 | Turbo støvsugerbørste 32 mm |
| 7523355 | Støvdyse til hårde underlag 32 mm |
| 7524993 | Teleskoprør til metalrørbøjninger |
| 7524297 | Sugeslange 2,2 m |
| 7524298 | Sugeslange 4.5 m |
| 7524299 | Tilbehørssæt (fugemundstykke og afstøvningsdyse) 32 mm |
| 7524300 | Langt fugemundstykke 32 mm |
| 7524301 | Lang afstøvningsdyse 32 mm |
| 7524302 | Møbelmundstykke 32 mm |
| 7524822 | HEPA 13-filter |
| 7524303 | Udstødningsfilterpuder (pakke med 10 stk.) |
| 7524305 | Filterdug (pakke med 5 stk.) |
| 7517261 | Trolley-transportvogn |
| 8500740 | Konisk kobling 32/38 mm |
| 7524464 | Netkabel SEV 16,5 m |
| 7524465 | Netkabel EURO 16,5 m |
| 7524466 | Netkabel UK 16,5 m |
| 7515055 | 3-delt sugestang 32 mm |
| 7524994 | Metal albue |
| 7524992 | Slangestik til metalrørbøjninger |
| 8500520 | 38 mm kølerdyse |
| 8500530 | Rørsugedyse 38 mm |

## ET Tõlge kasutusjuhendi originaalist

Enne esimest kasutuskorda tuleb kasutusjuhend ja ohutusjuhised kindlasti läbi lugeda.

Hoidke kasutusjuhend kergesti kättesaadavas kohas hoolikalt alles, et seda oleks võimalik igal ajal lugeda.

### Sümbolite tähendused

**Oht!**
Sümbol viitab olulisele teabele. Juhiste eiramine võib kaasa tuua ohu inimestele ja/või suure materiaalse kahju!

**Tähelepanu!**
Sümbol viitab olulisele teabele. Juhiste eiramine võib kaasa tuua rikked ja materiaalse kahju!

**Märkus**
Sümbol viitab toote kasutamisega seotud olulisele teabele. Juhiste eiramine võib kaasa tuua rikked!

### Otstarbekohane kasutamine

Masinad on ette nähtud tööstuslikuks kasutuseks (nt hotellides, koolides, haiglates, vabrikutes, ostukeskustes, spordisaalides jne). Masin on ette nähtud kõvade põrandakatete kuivpuhastuseks kooskõlas selle kasutusjuhendiga. Masinad on mõeldud kasutamiseks üksnes sisetingimustes.

**Oht!**
Kui masinat muudetakse Diversey loata, kaotavad ohutusmärgised ja CE-vastavusmärgised kehtivuse. Masina mitteotstarbekohane kasutamine võib kaasa tuua kehavigastused ning masina- ja keskkonnakahjustused. Sellistel juhtudel kaotavad kõik garantiinõuded kehtivuse.

### Ohutusjuhised

TASKI masinad vastavad oma ehitusviisilt ja ehituselt kohaldatavate EL-i direktiivide ohutus- ja tervisekaitsenõuetele, mistõttu on masinatel CE-märgis.

**Oht!**

- Masinat tohivad kasutada üksnes isikud, kes on saanud asjakohase kasutusalase koolituse või on oma kasutusoskusi tõestanud ning keda on kasutamiseks volitatud.
- Masinat ei tohi kasutada isikud, kelle füüsilised, sensoorsed või vaimsed võimed on puudulikud või kellel puuduvad vajalik kogemus ja teadmised, sealhulgas ka lapsed. Lapsi tuleb valvata, et nad masinaga ei mängiks.
- Masinat ei tohi kasutada ruumides, kus hoitakse või töödeldakse plahvatusohtlikke ja kergsüttivaid aineid (nt bensiin, lahustid, kütteõli, tolm jne). Elektri- ja mehaanikakomponendid võivad põhjustada nende ainete süttimise.
- Masinat ei tohi kasutada mürgiste, tervist kahjustavate, söövitavate ega ärritavate ainete (nt ohtlik tolm jne) sisseimemiseks. Filtrisüsteem ei suuda selliseid aineid piisavalt filtreerida. Võimalik on oht kasutaja ja kolmandate isikute tervisele.
- Masinat ei tohi kasutada vedelike sisseimemiseks.
- Talitlushäirete või defektide korral, samuti ka pärast kokkupõrkeid või ümberminekut peab masina kindlasti üle vaatama volitatud tehnik, enne kui masinat uuesti kasutatakse.
- Kui on kahjustunud ohutuse seisukohalt olulised osad, nagu harjakate, toitejuhe või katted, ning voolu all olevatele osadele pääseb seetõttu juurde, tuleb masina kasutamine kindlasti katkestada.
- Kõigi masinal tehtavate tööde ajaks tuleb masin välja lülitada ning toitepistik pistikupesast eemaldada.

**Tähelepanu!**

- Masinat tohib kasutada ja hoida üksnes kuivas, tolmuvaeses keskkonnas temperatuuril +10 kuni +35 kraadi.
- Masin peab olema kaitstud omavolilise kasutamise eest. Seepärast pange masin suletud ruumi hoiule, enne kui sellest eemaldute.
- Järjepidevalt tuleb järgida isikukaitse- ja ohutuseeskirju, samuti tootja andmeid puhastusvahendite kasutamise kohta.
- Toitepistikut on keelatud märgade kätega sisestada ja välja võtta!
- Kontrollige, kas tüübisildil märgitud nimipinge vastab teie võrgupingele!
- Ärge laske elektrijuhtmel pöörlevate harjadega kokku puutuda.
- Kasutage masina pistikupesa üksnes juhistes sätestatud otstarbel.

### Keskkonnakaitse:

- See märgistus tähendab, et toodet ei tohi kogu ELis visata olmejäätmete hulka.
- Kõrvaldage see toode riigi ringlussevõtusüsteemi kaudu või andke üle TASKI turustuspartnerile. Tema võtab toote keskkonnaohutuks kõrvaldamiseks vastu.

**Märkus**

- Lisateabe saamiseks pöörduge klienditeeninduse poole.
- Käesolev kasutusjuhend on koos kõigi teiste TASKI masinate kasutusjuhenditega saadaval järgmisel veebilehel: www.taski.com

### Teenindus, hooldus ja korrashoid

◊ = iga puhastuskorra järel, ◊◊ = iga nädal,

| Tegevus | ◊ | ◊◊ |
|---|---|---|
| Tolmukoti kontrollimine/vahetamine | • | |
| Filtrikanga kontrollimine/vahetamine | • | |
| Heitõhufiltri kontrollimine/vahetamine | | • |
| HEPA-filtri kontrollimine/vahetamine | | • |
| Puhastage masinat niiske lapiga. | • | |

### Hoolduskeskus

Kui pöördute meie poole seoses talitlustõrke või tellimusega, öelge meile alati masina tüübitähis ja number. Need leiate oma masina tüübisildilt. Kasutusjuhendi viimasel lehel on teile lähima TASKI partneri aadress.

## Tõrked

| Tõrge | Võimalik põhjus | Tõrke kõrvaldamine |
|---|---|---|
| Funktsioonita masinat ei saa sisse lülitada. | Masin on välja lülitatud | • Lülitage toitelüliti sisse |
| | Toitepistik või seadmepistik ei ole ühendatud | • Ühendage toitepistik võrgu pistikupesaga |
| | Toitejuhe on defektne | • Vahetage toitejuhe välja |
| | Toitelüliti on defektne | • Pöörduge hoolduspartneri poole |
| | Mootor ei pöörle | • Pöörduge hoolduspartneri poole |
| Masin lülitub kasutamise ajal välja | Isetagastuv temperatuuriandur on rakendunud | • Tolmukott on täis<br>• Kontrollige imuri tarvikuid |
| Halb imemisvõimsus | Voolik või tolmudüüs ummistunud (nt puutükid, riidejäägid) | • Eemaldage võõrkehad |
| | Tolmukott on täis | • Vahetage tolmukott välja |
| | Voolik ei ole õigesti paigaldatud | • Kontrollige voolikut |
| | Filtrikangas on must | • Puhastage või vahetage filtrikangas välja |

## Tehnilised andmed

| Masin | AERO 8 | AERO 8 PLUS | |
|---|---|---|---|
| Nimipinge | 220-240 V~ / 127 V~ | | AC |
| Sagedus | 50-60 / 60 | | Hz |
| Nimivõimsuse nominaalväärtus | 585 | | W |
| Mõõtmed (p x l x k) max | 31 x 43 x 39 | | cm |
| Toitejuhtme pikkus | 12.5 | | m |
| Masina kaal töövalmis olekus | 9 | 10 | kg |
| Kasulik maht | 8 | | l |

| Masin | AERO 15 | AERO 15 PLUS | |
|---|---|---|---|
| Nimipinge | 220-240 V~ / 127 V~ | | AC |
| Sagedus | 50-60 / 60 | | Hz |
| Nimivõimsuse nominaalväärtus | 585 | | W |
| Mõõtmed (p x l x k) max | 31 x 43 x 43 | | cm |
| Toitejuhtme pikkus | 12.5 | | m |
| Masina kaal töövalmis olekus | 9 | 10 | kg |
| Kasulik maht | 15 | | l |

| Masin | AERO 15 Power | |
|---|---|---|
| Nimipinge | 220-240 V~ | AC |
| Sagedus | 50-60 | Hz |
| Nimivõimsuse nominaalväärtus | 800 | W |
| Mõõtmed (p x l x k) max | 31 x 43 x 43 | cm |
| Toitejuhtme pikkus | 12.5 | m |
| Masina kaal töövalmis olekus | 9 | kg |
| Kasulik maht | 15 | l |

| Kindlaksmääratud väärtused vastavalt standardile IEC 60335-2-69 | AERO 8/15 PLUS | AERO 15 Power | |
|---|---|---|---|
| Helirõhutase LpA | 54 | 55 | dB(A) |
| Helirõhutase LpA (ECO) | 50 | -- | dB(A) |
| Määramatus KpA | 2,0 | | dB(A) |
| Vibratsiooni koguväärtus | <25 | | $m/s^2$ |
| Määramatus K | 0,25 | | $m/s^2$ |
| Pritsmekaitse | IPX0 | | |
| Kaitseklass | II | | |

## Transport

### ☞ Märkus

- Tarvikud tuleb eemaldada.
- Veenduge, et masin oleks transpordivahendis kindlalt kinnitatud.

## Tarvikud

| Nr | Artikkel |
|---|---|
| 7524288 | Ühekordselt kasutatav kiudmaterjalist tolmukott (pakis 10 tk) |
| 7524289 | Ühekordselt kasutatav topeltfiltriga paberist tolmukott (pakis 10 tk) |
| 7524290 | Universaalne tolmudüüs, 32 mm |
| 7524291 | Liugdüüs, 32 mm |
| 7524292 | Kõva põrandapinna lame tolmudüüs, 32 mm |
| 7524293 | Turboimihari, 32 mm |
| 7523355 | Kõva põrandapinna tolmudüüs, 32 mm |
| 7524993 | Teleskooptoru metalltorude painutamiseks |
| 7524297 | Imivoolik 2,2 m |
| 7524298 | Imivoolik 4.5 m |
| 7524299 | Tarvikute komplekt (praootsak ja pintselotsak), 32 mm |
| 7524300 | Pikk praootsak, 32 mm |
| 7524301 | Pikk pintselotsak, 32 mm |
| 7524302 | Polstriotsak, 32 mm |
| 7524822 | HEPA 13-filter |
| 7524303 | Väljuva õhu filter padjad (pakis 10 tk) |
| 7524305 | Filtrikangas (pakis 5 tk) |
| 7517261 | Käru transpordialus |
| 8500740 | Koonusühendus, 32/38 mm |
| 7524464 | Toitejuhe SEV 16,5 m |
| 7524465 | Toitejuhe EURO 16,5 m |
| 7524466 | Toitejuhe UK 16,5 m |
| 7515055 | 3-osaline iminurk 32 mm |
| 7524994 | Metallist küünarnukk |
| 7524992 | Voolikupesa metalltorude painutamiseks |
| 8500520 | 38 mm radiaatori otsik |
| 8500530 | Toru imemisotsik 38 mm |

# FI Käännös alkuperäisestä käyttöohjeesta

Käyttöohje ja turvallisuusohjeet on ehdottomasti luettava ennen koneen käyttöönottoa.

Säilytä käyttöohjetta huolellisesti ja koneen läheisyydessä myöhempää tarvetta varten.

**Merkkien selitys**

**Vaara:**
Tämä symboli ilmaisee, että kyseessä on tärkeä tieto. Näiden ohjeiden noudattamatta jättäminen voi aiheuttaa henkilöille vaaratilanteen ja/tai johtaa laajoihin esinevahinkoihin!

**Huomioitavaa:**
Tämä symboli ilmaisee, että kyseessä on tärkeä tieto. Näiden ohjeiden noudattamatta jättäminen voi johtaa toimintahäiriöihin ja esinevahinkoihin!

**Huomioitavaa:**
Tämä symboli ilmaisee, että kyseessä on tärkeä tieto, jotta tuotetta voidaan käyttää tehokkaasti. Näiden ohjeiden noudattamatta jättäminen voi johtaa toimintahäiriöihin!

**Koneen käyttötarkoitus**

Koneet on tarkoitettu ammattikäyttöön (esim. hotelleissa, kouluissa, sairaaloissa, tehtaissa, ostoskeskuksissa, urheiluhalleissa, toimistoissa yms.). Konetta voi käyttää tätä käyttöohjetta tarkasti noudattaen kovien lattiapäällysteiden kuivapuhdistukseen. Koneet on tarkoitettu käytettäväksi ainoastaan sisätiloissa.

**Vaara:**
Koneeseen tehtävät muutokset, joihin Diversey ei ole antanut lupaa, johtavat varoitusmerkkien ja CE-vaatimustenmukaisuuden raukeamiseen. Koneen käyttötarkoituksesta poikkeava käyttö voi aiheuttaa henkilövahinkoja sekä johtaa koneen ja työympäristön vaurioitumiseen. Kyseisissä tapauksissa raukeavat yleensä kaikki takuu- ja mahdolliset vastuuvaatimukset.

**Turvallisuusohjeet**

TASKI-koneet on suunniteltu ja valmistettu siten, että ne täyttävät EU-direktiivien asiaankuuluvat, voimassa olevat turvallisuus- ja terveysvaatimukset, mistä niillä on osoituksena CE-merkki.

**Vaara:**

- Konetta saavat käyttää vain henkilöt, jotka ovat saaneet asianmukaisen koulutuksen koneen käyttöön tai jotka ovat todistaneet olevansa siihen päteviä ja joille on nimenomaan annettu tehtäväksi koneen käyttö.
- Tätä konetta eivät saa käyttää lapset eivätkä henkilöt, joilla on rajoittuneet fyysiset, sensoriset tai henkiset kyvyt tai joilla ei ole riittävästi kokemusta tai tietoja koneen käytöstä. Lisäksi on varmistettava, etteivät lapset leiki tämän koneen kanssa.
- Konetta ei saa käyttää tiloissa, joissa säilytetään tai käsitellään räjähdysvaarallisia ja helposti syttyviä aineita (esim. bensiini, liuottimet, polttoöljy, pöly jne.). Koneen sähköiset tai mekaaniset osat voisivat aiheuttaa kyseisten aineiden syttymisen.
- Konetta ei saa käyttää myrkyllisten, terveydelle haitallisten, syövyttävien tai ärsyttävien aineiden (esim. vaarallisten pölyjen jne.) imemiseen. Suodatinjärjestelmä ei suodata riittävän tehokkaasti tällaisia aineita. Käyttäjälle ja kolmannelle taholle voi mahdollisesti aiheutua terveydellisiä haittoja.
- Konetta ei saa käyttää nesteiden imurointiin.
- Toimintahäiriön tai vian ilmetessä sekä törmäyksen tai putoamisen jälkeen valtuutetun asiantuntijan on ennen uudestaan tapahtuvaa käyttöönottoa tarkistettava kone.
- Koneen käyttö on keskeytettävä välittömästi turvallisuudelle merkityksellisten osien vaurioituessa, joita ovat esim. harjan suojus, verkkojohto tai koneen kansiosat, joiden alla on sähköisiä osia!
- Kaikkien koneelle tehtävien töiden yhteydessä kone on sammutettava ja pistoke irrotettava pistorasiasta.

**Huomioitavaa:**

- Konetta saa käyttää ja säilyttää vain kuivassa, pölyttömässä ympäristössä yli +10 ja alle +35 asteen lämpötiloissa.
- Kone tulee suojata luvattomalta käytöltä. Vie kone siksi säilytettäväksi suljetussa tilassa ennen kuin poistut koneen luota.
- Henkilönsuojelua ja tapaturmantorjuntaa koskevia kansallisia määräyksiä ja myös valmistajan tietoja puhdistusaineiden käytöstä on johdonmukaisesti noudatettava.
- Verkkopistoketta ei saa liittää eikä irrottaa märillä käsillä!
- Tarkista, että käyttämäsi verkkojännite vastaa koneen tyyppikilvessä ilmoitettua verkkojännitettä!
- Virtajohto ei saa joutua kosketuksiin pyörivien harjojen kanssa.
- Käytä koneen pistorasiaa ainoastaan ohjeissa mainittuihin tarkoituksiin.

**Ympäristönsuojelu:**

- Symboli tarkoittaa, että tämän tuotteen hävittäminen kotitalousjätteen mukana on kielletty koko EU:n alueella.
- Hävitä tämä tuote maakohtaisessa kierrätysjärjestelmässä tai vie se TASKI-kumppanille. Se voi vastaanottaa tuotteen ympäristöystävällistä hävittämistä varten.

**Huomioitavaa:**

- Ota yhteyttä asiakaspalveluun lisätietojen saamiseksi.
- Tämä käyttöohje, kuten muutkin TASKI-koneiden käyttöohjeet, on saatavilla seuraavalla sivustolla: www.taski.com

**Palvelu, huolto ja ylläpito**

◊ = jokaisen käytön jälkeen, ◊◊ = viikoittain,

| Toimenpide | ◊ | ◊ ◊ |
|---|---|---|
| Pölypussin tarkistus/vaihto | • | |
| Suodatinkankaan tarkistus/vaihto | • | |
| Poistoilmasuodattimen tarkistus/vaihto | | • |
| HEPA-suodattimen tarkistus/vaihto | | • |
| Puhdista kone kostealla siivouspyyhkeellä | • | |

## Tekninen asiakaspalvelu

Jos otat meihin yhteyttä toimintahäiriön tai tilauksen vuoksi, mainitse aina meille tyyppimerkintä ja koneen numero. Kyseiset tiedot löytyvät koneen tyyppikilvestä. Tämän käyttöohjeen viimeiseltä sivulta löytyvät lähellä sijaitsevien TASKI-huolto-kumppaneiden osoitteet.

## Toimintahäiriöt

| Toimintahäiriö | Mahdollinen syy | Toimintahäiriön korjaus |
|---|---|---|
| Kone ei toimi | Kone on sammutettu | • Kytke virtakytkin päälle |
| | Verkkopistoketta tai laitepistoketta ei ole liitetty | • Liitä verkkopistoke verkkopistorasiaan |
| | Verkkojohto on viallinen | • Vaihda verkkojohto |
| | Virtakytkin viallinen | • Ota yhteyttä huolto-kumppaniin |
| | Moottori ei pyöri | • Ota yhteyttä huolto-kumppaniin |
| Kone sammuu käytön aikana | Palautuva lämpötila-anturi on lauennut | • Pölypussi täynnä<br>• Tarkista imurin lisävarusteet |
| Huono imuteho | Letku tai huonekalusuutin tukkeutunut (esim. pukappaleet, ainejäämät) | • Poista lika ja roskat |
| | Pölypussi täynnä | • Vaihda pölypussi |
| | Letkua ei ole asennettu oikein | • Tarkista letku |
| | Suodatinkangas likaantunut | • Puhdista tai vaihda suodatinkangas |

## Tekniset tiedot

| Kone | AERO 8 | AERO 8 PLUS | |
|---|---|---|---|
| Nimellisjännite | 220-240 V~ / 127 V~ | | AC |
| Taajuus | 50-60 / 60 | | Hz |
| Nimellisteho | 585 | | W |
| Mitat (p x l x k) | 31 x 43 x 39 | | cm |
| Pitkä verkkojohto | 12.5 | | m |
| Koneen paino käyttövalmiina | 9 | 10 | kg |
| Nettotilavuus | 8 | | l |

| Kone | AERO 15 | AERO 15 PLUS | |
|---|---|---|---|
| Nimellisjännite | 220-240 V~ / 127 V~ | | AC |
| Taajuus | 50-60 / 60 | | Hz |
| Nimellisteho | 585 | | W |
| Mitat (p x l x k) | 31 x 43 x 43 | | cm |
| Pitkä verkkojohto | 12.5 | | m |
| Koneen paino käyttövalmiina | 9 | 10 | kg |
| Nettotilavuus | 15 | | l |

| Kone | AERO 15 Power | |
|---|---|---|
| Nimellisjännite | 220-240 V~ | AC |
| Taajuus | 50-60 | Hz |
| Nimellisteho | 800 | W |
| Mitat (p x l x k) | 31 x 43 x 43 | cm |
| Pitkä verkkojohto | 12.5 | m |
| Koneen paino käyttövalmiina | 9 | kg |
| Nettotilavuus | 15 | l |

| Mitatut arvot normin IEC 60335-2-69 mukaan | AERO 8/15 PLUS | AERO 15 Power | |
|---|---|---|---|
| Äänipainetaso LpA | 54 | 55 | dB(A) |
| Äänipainetaso LpA (ECO) | 50 | -- | dB(A) |
| Mahdollinen ero KpA | 2,0 | | dB(A) |
| Värinätaso | < 2,5 | | $m/s^2$ |
| Mahdollinen ero K | 0,25 | | $m/s^2$ |
| Roiskevesisuojausluokka | IPX0 | | |
| Suojausluokka | II | | |

## Kuljetus

### ☞ Huomioitavaa:

- Lisätarvikkeet voi irrottaa.
- Varmista, että kone on kiinnitetty hyvin kuljetusajoneuvoon ja että se ei pääse kaatumaan.

## Varusteet

| Tuotenumero | Tuote |
|---|---|
| 7524288 | Kertakäyttöinen tekokuitupölypussi (10 kpl:n pakkaus) |
| 7524289 | Kertakäyttöinen kaksinkertainen paperipölypussi (10 kpl:n pakkaus) |
| 7524290 | Yleiskäyttöinen huonekalusuutin 32 mm |
| 7524291 | Liukuva suutin 32 mm |
| 7524292 | Tasaisten kovien lattiapintojen suutin 32 mm |
| 7524293 | Turbo-imuharja 32 mm |
| 7523355 | Kovien lattiapintojen suutin 32 mm |
| 7524993 | Teleskooppiputki metalliputkien taivutuksiin |
| 7524297 | Imuletku 2,2 m |
| 7524298 | Imuletku 4.5 m |
| 7524299 | Lisätarvikesarja (rakosuutin ja tekstiilisuutin) 32 mm |
| 7524300 | Rakosuutin pitkä 32 mm |
| 7524301 | Tekstiilisuutin pitkä 32 mm |
| 7524302 | Kalustesuutin 32 mm |
| 7524822 | HEPA 13-suodatin |
| 7524303 | Poistoilmasuodatinpatjat (10 kpl:n pakkaus) |
| 7524305 | Suodatinkangas (5 kpl:n pakkaus) |
| 7517261 | Trolley-kuljetusalusta |
| 8500740 | Kartioliitin 32/38 mm |
| 7524464 | Virtajohto SEV 16,5 m |
| 7524465 | Virtajohto EURO 16,5 m |
| 7524466 | Virtajohto UK 16,5 m |
| 7515055 | 3-osainen imutanko 32 mm |
| 7524994 | Metallinen kyynärpää |
| 7524992 | Letkuliitin metalliputkitaivutuksia varten |
| 8500520 | 38 mm: n jäähdyttimen suutin |
| 8500530 | Putken imusuutin 38 mm |

## GR Μετάφραση του πρωτοτύπου των οδηγιών χρήσης

Διαβάστε προσεκτικά τις Οδηγίες χρήσεως και τις Οδηγίες ασφαλείας πριν από την πρώτη χρήση.

Φυλάξτε με προσοχή και σε κοντινό σημείο τις Οδηγίες χρήσεως για μελλοντική χρήση.

**Επεξήγηση εικόνων**

**Κίνδυνος:**
Αυτό το σύμβολο υποδεικνύει σημαντικές πληροφορίες. Σε περίπτωση μη τήρησης αυτών των σημειώσεων υπάρχει κίνδυνος σοβαρών σωματικών τραυματισμών ή/και εκτεταμένων υλικών ζημιών!

**Προσοχή:**
Αυτό το σύμβολο υποδεικνύει σημαντικές πληροφορίες. Σε περίπτωση μη τήρησης αυτών των σημειώσεων υπάρχει κίνδυνος βλαβών και υλικών ζημιών!

**Σημείωση:**
Αυτό το σύμβολο υποδεικνύει σημαντικές πληροφορίες σχετικά με την αποτελεσματική χρήση του προϊόντος. Σε περίπτωση μη τήρησης αυτών των σημειώσεων υπάρχει κίνδυνος βλαβών!

**Ενδεδειγμένη χρήση των μηχανών**

Οι μηχανές προορίζονται για επαγγελματική χρήση (π. χ. σε ξενοδοχεία, σχολεία, νοσοκομεία, εργοστάσια, εμπορικά κέντρα, γυμναστήρια κλπ.). Οι μηχανές αυτές ενδείκνυνται για τον στεγνό καθαρισμό σκληρών δαπέδων, εφόσον τηρούνται αυστηρά οι παρούσες Οδηγίες χρήσεως. Οι μηχανές αυτές έχουν σχεδιαστεί αποκλειστικά για χρήση σε εσωτερικούς χώρους.

**Κίνδυνος:**
Τυχόν τροποποιήσεις στη μηχανή χωρίς την έγκριση της Diversey θα οδηγήσουν σε λήξη της ισχύος των σημάνσεων ασφαλείας καθώς και της Συμμόρφωσης CE. Οποιαδήποτε μη ενδεδειγμένη χρήση της μηχανής ενδέχεται να προκαλέσει τραυματισμούς και ζημιές στη μηχανή και το εργασιακό περιβάλλον. Σε αυτήν την περίπτωση ακυρώνεται αυτόματα κάθε εγγύηση και αξίωση που απορρέει από την εγγύηση.

**Οδηγίες ασφαλείας**

Ο σχεδιασμός και η κατασκευή των μηχανών TASKI συμμορφώνονται με τις ισχύουσες θεμελιώδεις απαιτήσεις για την ασφάλεια και την υγεία των οδηγιών ΕΚ και, ως εκ τούτου, φέρουν τη σήμανση CE.

**Κίνδυνος:**

- Επιτρέπεται η χρήση της μηχανής μόνο από άτομα που είναι καταλλήλως εκπαιδευμένα, έχουν πιστοποιημένες ικανότητες χειρισμού της μηχανής και είναι ρητώς εξουσιοδοτημένα να τη χρησιμοποιούν.
- Αυτή η μηχανή δεν επιτρέπεται να χρησιμοποιηθεί από άτομα με περιορισμένες σωματικές, αισθητήριες ή νοητικές ικανότητες, συμπεριλαμβανομένων των παιδιών, ή με έλλειψη πείρας και γνώσεων. Τα παιδιά θα πρέπει να επιβλέπονται για να διασφαλιστεί ότι δεν αντιμετωπίζουν τη μηχανή ως παιχνίδι.
- Απαγορεύεται η χρήση της μηχανής σε χώρους αποθήκευσης ή επεξεργασίας εκρηκτικών ή εξαιρετικά εύφλεκτων ουσιών (π.χ. βενζίνη, διαλυτικά, πετρέλαιο θέρμανσης, σκόνη κλπ.). Τα ηλεκτρικά ή μηχανικά τμήματα ενδέχεται να προκαλέσουν ανάφλεξη αυτών των ουσιών.
- Απαγορεύεται η χρήση της μηχανής για την απορρόφηση τοξικών, βλαβερών, καυστικών ουσιών ή ουσιών που προκαλούν ερεθισμούς (π.χ. επικίνδυνες σκόνες κ.λπ.). Το σύστημα φίλτρου δεν συγκρατεί επαρκώς τέτοιου είδους ουσίες. Η μη τήρηση του παραπάνω ενδέχεται να έχει επιπτώσεις στην υγεία του χρήστη ή τρίτων.
- Η μηχανή δεν προορίζεται για χρήση για την απορρόφηση υγρών.
- Σε περίπτωση εσφαλμένης λειτουργίας, βλάβης ή μετά από σύγκρουση ή πτώση δεν πρέπει να χρησιμοποιείτε τη μηχανή προτού ελεγχθεί από εξουσιοδοτημένο προσωπικό.
- Διακόψτε αμέσως τη λειτουργία της μηχανής σε περίπτωση βλάβης εξαρτημάτων ασφαλείας, όπως καλυμμάτων βούρτσας, κυρίων καλωδίων ή καλυμμάτων, τα οποία έρχονται σε επαφή με ηλεκτροφόρα εξαρτήματα!
- Πριν από κάθε εργασία στη μηχανή, απενεργοποιήστε τη μηχανή και βγάλτε το φις τροφοδοσίας από την πρίζα.

**Προσοχή:**

- Η λειτουργία και η φύλαξη της μηχανής πρέπει να γίνεται σε ξηρό περιβάλλον χωρίς σκόνη, σε θερμοκρασία από +10 έως και +35 βαθμούς.
- Η μηχανή θα πρέπει να προστατεύεται από μη εξουσιοδοτημένη χρήση. Φυλάξτε για το λόγο αυτόν τη μηχανή σε χώρο που κλειδώνει όταν δεν βρίσκεται υπό την επίβλεψή σας.
- Τηρείτε με συνέπεια τις εθνικές διατάξεις για την ατομική προστασία και την αποφυγή ατυχημάτων, καθώς και τις οδηγίες του κατασκευαστή για τη χρήση καθαριστικών μέσων.
- Απαγορεύεται να συνδέετε και να αποσυνδέετε το φις τροφοδοσίας με βρεγμένα χέρια!
- Ελέγξτε εάν η ονομαστική τάση που αναγράφεται στην πινακίδα τύπου ταιριάζει με την τάση ρεύματος που πρόκειται να χρησιμοποιήσετε!
- Το καλώδιο ρεύματος δεν πρέπει να έρχεται σε επαφή με τις περιστροφικές βούρτσες.
- Χρησιμοποιήστε την παροχή ρεύματος στη μηχανή μόνο για τους σκοπούς που ορίζονται στις οδηγίες.

**Προστασία περιβάλλοντος:**

- Το σήμα αυτό υποδεικνύει ότι το προϊόν αυτό δεν πρέπει να διατίθεται μαζί με τα οικιακά απορρίμματα σε όλες τις χώρες της ΕΕ.
- Απορρίψτε αυτό το προϊόν μέσω του τοπικού συστήματος ανακύκλωσης ή παραδώστε το σε συμβεβλημένο διανομέα της TASKI. Ο εν λόγω διανομέας μπορεί να παραλάβει αυτό το προϊόν με σκοπό την περιβαλλοντικώς ορθή απόρριψή του.

## ☞ Σημείωση:

- Για περισσότερες πληροφορίες, παρακαλούμε επικοινωνήστε με το τμήμα εξυπηρέτησης πελατών.
- Οι παρούσες οδηγίες χρήσεως, καθώς και όλες οι οδηγίες χρήσεως για τις μηχανές TASKI, είναι διαθέσιμες στην ακόλουθη διεύθυνση: www.taski.com

### Σέρβις, συντήρηση και φροντίδα

◊ = Με κάθε ολοκλήρωση καθαρισμού, ◊◊ = κάθε εβδομάδα

| Δραστηριότητα | ⌂ | ⌂ ⌂ |
|---|---|---|
| Έλεγχος/αντικατάσταση της σακούλας συλλογής σκόνης | • | |
| Έλεγχος/αντικατάσταση του πανιού φίλτρου | • | |
| Έλεγχος/αντικατάσταση φίλτρου εξαγωγής αέρος | | • |
| Έλεγχος/αντικατάσταση φίλτρου HEPA | | • |
| Καθαρισμός της μηχανής με ένα βρεγμένο πανί | • | |

### Κέντρο σέρβις

Σε περίπτωση που παρατηρήσετε κάποια βλάβη ή κάνετε μια παραγγελία και θέλετε να επικοινωνήσετε μαζί μας, θα πρέπει να μας αναφέρετε τον τύπο και τον αριθμό της μηχανής. Τα στοιχεία αυτά αναφέρονται στην πινακίδα με τον τύπο της μηχανής σας. Στην τελευταία σελίδα των Οδηγιών χρήσεως θα βρείτε τη διεύθυνση του πλησιέστερου συνεργάτη σέρβις της TASKI.

### Βλάβες

| Βλάβη | Πιθανή αιτία | Αντιμετώπιση βλάβης |
|---|---|---|
| Δεν είναι δυνατή η ενεργοποίηση της μηχανής | Η μηχανή βρίσκεται εκτός λειτουργίας | • Πιέστε το διακόπτη On/Off για ενεργοποίηση |
| | Έχει αποσυνδεθεί το φις τροφοδοσίας ή το βύσμα υποδοχής | • Συνδέστε το φις τροφοδοσίας με την πρίζα ρεύματος |
| | Το κύριο καλώδιο έχει βλάβη | • Αντικαταστήστε το κύριο καλώδιο |
| | Ο διακόπτης On/Off έχει υποστεί βλάβη | • Επικοινωνήστε με το συνεργάτη σέρβις |
| | Το μοτέρ δεν λειτουργεί | • Επικοινωνήστε με το συνεργάτη σέρβις |
| Η μηχανή απενεργοποιείται κατά τη διάρκεια της λειτουργίας | Ο αισθητήρας θερμοκρασίας αυτόματης επαναφοράς ενεργοποιήθηκε | • Η σακούλα συλλογής σκόνης είναι πλήρης<br>• Ελέγξτε τα εξαρτήματα της ηλεκτρικής σκούπας |
| Χαμηλή απόδοση αναρρόφησης | Ο εύκαμπτος σωλήνας ή το ακροφύσιο σκόνης έχουν φράξει (π.χ. με κομμάτια ξύλου ή υπολείμματα ουσιών) | • Αφαιρέστε τα ξένα σώματα |
| | Η σακούλα συλλογής σκόνης είναι πλήρης | • Αντικαταστήστε τη σακούλα συλλογής σκόνης |
| | Ο εύκαμπτος σωλήνας δεν έχει τοποθετηθεί σωστά | • Ελέγξτε τον εύκαμπτο σωλήνα |
| | Το πανί φίλτρου είναι βρώμικο | • Καθαρίστε ή αντικαταστήστε το πανί φίλτρου |

### Τεχνικές πληροφορίες

| Μηχανή | AERO 8 | AERO 8 PLUS | |
|---|---|---|---|
| Ονομαστική τάση | 220-240 V~ / 127 V~ | | AC |
| Συχνότητα | 50-60 / 60 | | Hz |
| Ονομαστική ισχύς | 585 | | W |
| Μέγ. διαστάσεις (Μ x Π x Υ) | 31 x 43 x 39 | | εκ. |
| Μήκος κύριου καλωδίου | 12.5 | | μ. |
| Επιτρεπόμενο βάρος μηχανής | 9 | 10 | κιλά |
| Ωφέλιμος όγκος | 8 | | λίτρα |

| Μηχανή | AERO 15 | AERO 15 PLUS | |
|---|---|---|---|
| Ονομαστική τάση | 220-240 V~ / 127 V~ | | AC |
| Συχνότητα | 50-60 / 60 | | Hz |
| Ονομαστική ισχύς | 585 | | W |
| Μέγ. διαστάσεις (Μ x Π x Υ) | 31 x 43 x 43 | | εκ. |
| Μήκος κύριου καλωδίου | 12.5 | | μ. |
| Επιτρεπόμενο βάρος μηχανής | 9 | 10 | κιλά |
| Ωφέλιμος όγκος | 15 | | λίτρα |

| Μηχανή | AERO 15 Power | |
|---|---|---|
| Ονομαστική τάση | 220-240 V~ | AC |
| Συχνότητα | 50-60 | Hz |
| Ονομαστική ισχύς | 800 | W |
| Μέγ. διαστάσεις (Μ x Π x Υ) | 31 x 43 x 43 | εκ. |
| Μήκος κύριου καλωδίου | 12.5 | μ. |
| Επιτρεπόμενο βάρος μηχανής | 9 | κιλά |
| Ωφέλιμος όγκος | 15 | λίτρα |

| Μετρούμενες τιμές κατά IEC 60335-2-69 | AERO 8/15 PLUS | AERO 15 Power | |
|---|---|---|---|
| Επίπεδο της ηχητικής πίεσης LpA | 54 | 55 | dB(A) |
| Επίπεδο της ηχητικής πίεσης LpA (ECO) | 50 | -- | dB(A) |
| Αστάθεια KpA | 2,0 | | dB(A) |
| Συνολική τιμή ταλαντώσεων | <2,5 | | $m/s^2$ |
| Αστάθεια K | 0,25 | | $m/s^2$ |
| Προστασία από την εκτίναξη νερού | IPX0 | | |
| Κλάση προστασίας | II | | |

### Μεταφορά

## ☞ Σημείωση:

- Αφαιρέστε τα εξαρτήματα.
- Ελέγξτε με προσοχή ότι, κατά τη μεταφορά, η μηχανή είναι καλά ασφαλισμένη στο όχημα μεταφοράς.

### Εξαρτήματα

| Αριθ. | Προϊόν |
|---|---|
| 7524288 | Σάκοι σκόνης μονής κατεύθυνσης τύπου fleece (συσκευασία 10 τεμαχίων) |
| 7524289 | Διπλοί χάρτινοι φιλτρόσακοι σκόνης μονής κατεύθυνσης (συσκευασία 10 τεμαχίων) |
| 7524290 | Πέλμα δαπέδου 32 χλστ. |
| 7524291 | Ρυθμιζόμενο ακροφύσιο 32 χλστ. |
| 7524292 | Ακροφύσιο σκόνης 32 χλστ. για επίπεδα δάπεδα |
| 7524293 | Πέλμα δαπέδου με περιστρεφόμενη κυλινδρική βούρτσα 32 χλστ. |
| 7523355 | Ακροφύσιο σκόνης 32 χλστ. για δάπεδα |
| 7524993 | Τηλεσκοπικός σωλήνας για κάμψεις μεταλλικών σωλήνων |
| 7524297 | Εύκαμπτος σωλήνας αναρρόφησης 2,2 μ. |
| 7524298 | Εύκαμπτος σωλήνας αναρρόφησης 4.5 μ. |
| 7524299 | Σετ αξεσουάρ (ακροφύσιο για χαραμάδες και ακροφύσιο ξεσκονίσματος επίπλων) 32 χλστ. |
| 7524300 | Ακροφύσιο για χαραμάδες, μακρύ 32 χλστ. |
| 7524301 | Ακροφύσιο ξεσκονίσματος επίπλων, μακρύ 32 χλστ. |
| 7524302 | Ακροφύσιο ταπετσαρίας 32 χλστ. |
| 7524822 | Φίλτρο HEPA 13 |
| 7524303 | Τακάκια φίλτρου καυσαερίων (συσκευασία 10 τεμαχίων) |
| 7524305 | Πανί φίλτρου (συσκευασία 5 τεμαχίων) |
| 7517261 | Βάση μεταφοράς με ροδάκια |
| 8500740 | Κωνικός σύνδεσμος 32/38 χλστ. |
| 7524464 | Καλώδιο ρεύματος SEV 16,5 μ. |
| 7524465 | Καλώδιο ρεύματος EURO 16,5 μ. |
| 7524466 | Καλώδιο ρεύματος UK 16,5 μ. |
| 7515055 | Ράβδος αναρρόφησης 3 μερών 32 mm |
| 7524994 | Μεταλλικό αγκώνα |
| 7524992 | Συνδετήρας εύκαμπτου σωλήνα για κάμψεις μεταλλικών σωλήνων |
| 8500520 | Ακροφύσιο ψυγείου 38 mm |
| 8500530 | Ακροφύσιο αναρρόφησης σωλήνα 38 mm |

# HR Prijevod originalne upute za upotrebu

Prije prvog stavljanja stroja u pogon, obvezno pročitajte uputu za upotrebu i sigurnosne napomene.

Brižljivo spremite uputu za upotrebu na lako dostupno mjesto da biste je u svakom trenutku mogli prelistati.

**Objašnjenje znakova**

**Opasnost:**
Ovaj simbol ukazuje na važne informacije. Neuvažavanje ovih napomena može dovesti do ugrožavanja osoba i / ili opsežnih materijalnih šteta!

**Pozor:**
Ovaj simbol ukazuje na važne informacije. Neuvažavanje ovih napomena može dovesti do kvarova i materijalnih šteta!

**Napomena:**
Ovaj simbol ukazuje na važne informacije vezane uz učinkovito korištenje proizvoda. Neuvažavanje ovih napomena može dovesti do kvarova!

**Namjenska upotreba**

Strojevi su namijenjeni za primjenu u gospodarske svrhe (npr. u hotelima, školama, bolnicama, tvornicama, trgovačkim centrima, sportskim dvoranama, uredima i sl.). Uz strogo uvažavanje ove upute o upotrebi, ovi strojevi služe za kemijsko čišćenje tvrdih podnih obloga. Strojevi su koncipirani isključivo za primjenu u zatvorenim prostorima.

**Opasnost:**
Provedba izmjena na stroju bez odobrenja Diverseya dovodi do gubitka sigurnosnog znaka i oznake CE. Primjena stroja koja je protivna namjenskoj upotrebi može dovesti do ozljeda osoba, oštećenja stroja te može naštetiti radnoj okolini. U takvim slučajevima propadaju svi zahtjevi po garanciji i eventualni jamstveni zahtjevi.

**Sigurnosne napomene**

Strojevi TASKI na temelju svoje koncepcije i konstrukcije odgovaraju relevantnim, temeljnim sigurnosnim i zdravstvenim zahtjevima smjernica EZ i stoga nose oznaku CE.

**Opasnost:**

- Stroj smiju koristiti samo osobe koje su upućene u njegovu pravilnu upotrebu ili su dokazale da njime znaju rukovati te su izričito ovlaštene za njegovo korištenje.
- Stroj ne smiju koristiti osobe s ograničenim fizičkim, senzoričkim ili mentalnim sposobnostima, uključujući djecu, ili osobe s manjkom iskustva i znanja. Potrebno je nadzirati djecu kako biste bili sigurni da se ne igraju sa strojem.
- Stroj se ne smije koristiti u prostorijama u kojima se skladište ili prerađuju eksplozijom ugrožene i lako gorive tvari (npr. benzin, otapala, loživo ulje, prašine itd.). Električne ili mehaničke komponente mogu izazvati zapaljenje tih tvari.
- Stroj se ne smije koristiti za usisavanje otrovnih, po zdravlje štetnih, nagrizajućih ili izjedajućih tvari (npr. opasnih prašina itd.). Filtarski sustav ne može u dovoljnoj mjeri filtrirati tvari te vrste. Ne mogu se isključiti mogući negativni utjecaji na zdravlje korisnika i treće osobe.
- Stroj se ne smije koristiti za usisavanje tekućina.
- Prilikom pojavljivanja greške tijekom pogona, kvara, kao i nakon sudara ili naglog pada, stroj prije ponovnog stavljanja u pogon treba provjeriti ovlaštena stručna osoba.
- U slučaju oštećenja sigurnosno relevantnih dijelova kao što su poklopac za četke, mrežni kabeli ili poklopci koji omogućuju pristup dijelovima pod naponom, odmah je potrebno prekinuti pogon stroja!
- Kod svih radova koji se vrše na stroju, stroj mora biti isključen, a mrežni utikač iskopčan iz utičnice.

**Pozor:**

- Stroj se smije pokretati i skladištiti samo u suhom okruženju s malim količinama prašine, pri temperaturama od +10 do + 35 stupnjeva.
- Pobrinite se da se stroj ne upotrebljava neovlašteno. Prije udaljavanja od stroja, pohranite stroj u zatvorenoj prostoriji.
- Potrebno je dosljedno pridržavanje nacionalnih propisa o zaštiti osoba i o sprječavanju nezgoda, kao i podataka proizvođača o upotrebi sredstava za čišćenje.
- Zabranjeno je ukopčavati i iskopčavati mrežni utikač mokrim rukama!
- Provjerite odgovara li navedeni nazivni napon na označnoj pločici Vašem mrežnom naponu!
- Vod mrežnog priključka ne smije doći u doticaj s rotacijskim četkama.
- Utičnicu na stroju koristite samo u svrhe utvrđene u uputama.

**Zaštita okoliša:**

- Ova oznaka prikazuje da se ovaj proizvod u cijeloj Europskoj uniji ne smije zbrinjavati s kućanskim otpadom.
- Zbrinite ovaj proizvod putem sustava za recikliranje koji vrijedi u pojedinoj zemlji ili ga predajte distributeru tvrtke TASKI. On može preuzeti ovaj proizvod radi ekološkog zbrinjavanja.

**Napomena:**

- Za dodatne informacije kontaktirajte službu za klijente.
- Ove upute za upotrebu kao i sve ostale upute za upotrebu strojeva TASKI dostupne su na sljedećoj web-stranici: www.taski.com

**Servis, održavanje i njega**

◊ = na kraju svakog čišćenja, ◊◊ = svaki tjedan,

| Aktivnost | ◊ | ◊ ◊ |
|---|---|---|
| Provjera/zamjena vrećice za prašinu | • | |
| Provjera/zamjena filtar tkanine | • | |
| Provjera/zamjena ispušnog filtra | | • |
| Provjera/zamjena HEPA filtra | | • |
| Čišćenje stroja vlažnom krpom | • | |

**Servisni centar**

Kada nas kontaktirate zbog smetnji u pogonu ili neke narudžbe, uvijek nam navedite oznaku tipa i broj stroja. Te ćete podatke pronaći na označnoj pločici svog stroja. Na posljednjoj stranici ove upute za upotrebu pronaći ćete adresu Vama najbližeg TASKI-jevog servisnog partnera.

## Kvarovi

| Kvar | Mogući uzrok | Otklanjanje kvara |
|---|---|---|
| Neispravan stroj nije moguće uključiti | Stroj isključen | • Uključite prekidač za uključivanje/isključivanje |
| | Mrežni utikač ili utikač uređaja nije ukopčan | • Povežite mrežni utikač s mrežnom utičnicom |
| | Neispravan mrežni kabel | • Zamijenite mrežni kabel |
| | Neispravan prekidač za uključivanje/isključivanje | • Kontaktirajte servisnog partnera |
| | Motor se ne okreće | • Kontaktirajte servisnog partnera |
| Stroj se isključuje tijekom pogona | Aktivirao se samoresetirajući osjetnik temperature | • Vrećica za prašinu je puna<br>• Prekontrolirajte pribor usisavača |
| Loš usisni učinak | Začepljeno crijevo ili mlaznica (npr. komadići drva, ostaci tkanina) | • Uklonite strana tijela |
| | Vrećica za prašinu je puna | • Zamijenite vrećicu za prašinu |
| | Crijevo nije ispravno umetnuto | • Prekontrolirajte crijevo |
| | Filtar tkanina je prljava | • Očistite ili zamijenite filtar tkaninu |

## Tehničke informacije

| Stroj | AERO 8 | AERO 8 PLUS | |
|---|---|---|---|
| Nazivni napon | 220-240 V~ / 127 V~ | | AC |
| Frekvencija | 50-60 / 60 | | Hz |
| Nominalna snaga | 585 | | W |
| Maks. mjere (d x š x v) | 31 x 43 x 39 | | cm |
| Dužina mrežnog kabela | 12.5 | | m |
| Težina stroja u pogonskoj pripravnosti | 9 | 10 | kg |
| Korisni kapacitet | 8 | | l |

| Stroj | AERO 15 | AERO 15 PLUS | |
|---|---|---|---|
| Nazivni napon | 220-240 V~ / 127 V~ | | AC |
| Frekvencija | 50-60 / 60 | | Hz |
| Nominalna snaga | 585 | | W |
| Maks. mjere (d x š x v) | 31 x 43 x 43 | | cm |
| Dužina mrežnog kabela | 12.5 | | m |
| Težina stroja u pogonskoj pripravnosti | 9 | 10 | kg |
| Korisni kapacitet | 15 | | l |

| Stroj | AERO 15 Power | |
|---|---|---|
| Nazivni napon | 220-240 V~ | AC |
| Frekvencija | 50-60 | Hz |
| Nominalna snaga | 800 | W |
| Maks. mjere (d x š x v) | 31 x 43 x 43 | cm |
| Dužina mrežnog kabela | 12.5 | m |
| Težina stroja u pogonskoj pripravnosti | 9 | kg |
| Korisni kapacitet | 15 | l |

| Utvrđene vrijednosti sukladne su standardu IEC 60335-2-69 | AERO 8/15 PLUS | AERO 15 Power | |
|---|---|---|---|
| Razina zvučnog tlaka LpA | 54 | 55 | dB(A) |
| Razina zvučnog tlaka LpA (ECO) | 50 | -- | dB(A) |
| Faktor nesigurnosti KpA | 2,0 | | dB(A) |
| Ukupna vrijednost vibracija | <2,5 | | $m/s^2$ |
| Faktor nesigurnosti K | 0,25 | | $m/s^2$ |
| Zaštita od prskanja vodom | IPX0 | | |
| Klasa zaštite | II | | |

## Transport

### ☞ Napomena:

- Pribor je potrebno ukloniti.
- Pazite na to da stroj u transportnom vozilu bude čvrsto svezan i osiguran.

## Pribor

| br. | Artikl |
|---|---|
| 7524288 | Jednokratna vrećica za prašinu od flisa (pakiranje od 10 komada) |
| 7524289 | Jednokratne dvostruke filtar vrećice za prašinu od papira (pakiranje od 10 komada) |
| 7524290 | Univerzalna mlaznica za prašinu, 32 mm |
| 7524291 | Klizna mlaznica, 32 mm |
| 7524292 | Plosnata mlaznica za prašinu namijenjena za tvrde podove, 32 mm |
| 7524293 | Turbo usisna četka, 32 mm |
| 7523355 | Mlaznica za prašinu namijenjena za tvrde podove, 32 mm |
| 7524993 | Teleskopska cijev za savijanje metalnih cijevi |
| 7524297 | Usisno crijevo, 2,2 m |
| 7524298 | Usisno crijevo, 4.5 m |
| 7524299 | Komplet pribora (mlaznica za teško dostupna mjesta i mlaznica s četkicom), 32 mm |
| 7524300 | Duga mlaznica za teško dostupna mjesta, 32 mm |
| 7524301 | Duga mlaznica s četkicom, 32 mm |
| 7524302 | Mlaznica za tapecirani namještaj, 32 mm |
| 7524822 | HEPA 13 filtar |
| 7524303 | Jastučići filtra za ispušni zrak (pakiranje od 10 komada) |
| 7524305 | Filtar tkanina (pakiranje od 5 komada) |
| 7517261 | Transportna kolica |
| 8500740 | Konusna spojka, 32/38 mm |
| 7524464 | Mrežni kabel SEV 16,5 m |
| 7524465 | Mrežni kabel EURO 16,5 m |
| 7524466 | Mrežni kabel UK 16,5 m |
| 7515055 | Trodijelna usisna šipka 32 mm |
| 7524994 | Metalni lakat |
| 7524992 | Priključak crijeva za savijanje metalnih cijevi |
| 8500520 | Mlaznica hladnjaka 38 mm |
| 8500530 | Mlaznica za usisavanje cijevi 38 mm |

# HU Eredeti használati útmutató

Az első használatba vétel előtt feltétlenül olvassa el a használati útmutatót és a biztonsági előírásokat.

A használati útmutatót gondosan őrizze meg, és tartsa elérhető helyen, hogy bármikor elő tudja venni.

**Jelmagyarázat**

**Veszély:**
Ez a szimbólum fontos információkra utal. Az utasítások be nem tartása miatt személyek kerülhetnek veszélybe, és/vagy jelentős anyagi kár keletkezhet!

**Figyelem:**
Ez a szimbólum fontos információkra utal. Az utasítások be nem tartása üzemzavarokat és anyagi károkat okozhat!

**Megjegyzés:**
A szimbólum fontos információkra hívja fel a figyelmet a termék hatékony használatával kapcsolatban. Az utasítások be nem tartása üzemzavarokat okozhat!

**A gép ajánlott használata**

A gépek kisipari használatra készültek (pl. hotelekben, iskolákban, kórházakban, gyárakban, bevásárlóközpontokban, sportcsarnokokban). A jelen használati útmutató szigorú figyelembe vétele mellett ezek a gépek kemény padlóburkolatok száraztisztítására szolgálnak. Ezeket a gépeket kizárólag beltéri használatra tervezték.

**Veszély:**
Ha a Diversey által nem engedélyezett módosításokat hajt végre a gépen, akkor az a biztonsági jelzés és a CE-megfelelőség megszűnését vonja maga után. A nem rendeltetésszerű használat személyi sérülést, valamint a gép és a munkakörnyezet károsodását okozhatja. Az ilyen esetekben érvényét veszti a garancia és az esetleges szavatossági igények.

**Biztonsági előírások**

A TASKI gépek felépítésükben és szerkezetükben megfelelnek az EK-irányelvek vonatkozó alapvető biztonsági és egészségügyi követelményeinek, így CE-jelöléssel vannak ellátva.

**Veszély:**

- A gépet csak olyan személyek használhatják, akiket kellően betanítottak annak használatára, vagy akik igazolták, hogy képesek a gépet kezelni, és kifejezetten őket bízták meg a használattal.
- A gépet nem használhatják korlátozott fizikai, érzékelési és mentális képességű személyek, sem pedig gyerekek, továbbá olyan személyek, akik nem rendelkeznek ehhez megfelelő tapasztalattal és tudással. Ügyeljen arra, hogy a gyermekek ne játsszanak a géppel.
- A gépet nem szabad olyan helyiségekben használni, amelyekben robbanásveszélyes és gyúlékony anyagokat (pl. benzint, oldószert, fűtőolajat, porokat stb.) tárolnak vagy dolgoznak fel. Az elektromos vagy mechanikus komponensek begyújthatják ezeket az anyagokat.
- A gépet nem szabad mérgező, egészségre káros, maró hatású vagy ingerlő anyagok (pl. veszélyes por stb.) felszívására használni. A szűrőrendszer az ilyen típusú anyagokat nem szűri ki kellőképpen. A felhasználó vagy harmadik személyek egészségének lehetséges károsodása nem kizárható.
- A gép folyadékok felszívására nem használható.
- Amennyiben hibás működés, defekt lép fel, valamint ütközés vagy leesés után a gépet az újbóli üzembe helyezés előtt egy feljogosított szakembernek kell ellenőriznie.
- Amennyiben a biztonsággal kapcsolatos alkatrészek megsérülnek (pl. kefefedél, hálózati kábel vagy olyan burkolatok, amelyek az áramot vezető részekhez engednek hozzáférést), akkor a gép üzemeltetését azonnal meg kell szakítani!
- A gépen végzett bárminemű munka során a gépet ki kell kapcsolni, és a hálózati csatlakozót ki kell húzni az aljzatból.

**Figyelem:**

- A gépet csak száraz, porszegény környezetben, +10 és +35 fok közötti hőmérsékleten szabad működtetni és tárolni.
- Óvja a gépet az illetéktelen használattól. Ezért mielőtt a gépet magára hagyná, helyezze el egy zárt helyiségben.
- A nemzeti személyvédelmi és balesetvédelmi előírásokat, valamint a gyártó tisztítószerek használatára vonatkozó utasításait konzekvensen figyelembe kell venni.
- Tilos a hálózati csatlakozót nedves kézzel csatlakoztatni és kihúzni!
- Ellenőrizze, hogy a típustáblán megadott névleges feszültség megegyezik-e az Ön felhasználási helyén lévő hálózati feszültséggel!
- A hálózati csatlakozóvezeték nem kerülhet érintkezésbe a forgó kefékkel.
- A gép csatlakozóaljzatai csak az útmutatókban meghatározott célokra használhatók.

**Környezetvédelem:**

- A jelzés azt jelenti, hogy ezt a terméket az egész EU-n belül a háztartási hulladéktól elkülönítve kell kezelni.
- A hulladékká vált terméket helyezze el az adott ország újrahasznosító rendszerében, vagy adja át a TASKI értékesítési partnerénél, akik a terméket környezetbarát hulladékkezelési céllal átveszik.

**Megjegyzés:**

- További információkért lépjen kapcsolatba az ügyfélszolgálattal.
- A jelen használati útmutató, illetve az összes TASKI eszköz használati útmutatója az alábbi weboldalon érhető el: www.taski.com

**Szerviz, karbantartás és ápolás**

⌂ = minden tisztítás végén, ⌂ ⌂ = hetente

| Tevékenység | ⌂ | ⌂ ⌂ |
|---|---|---|
| Porzsák ellenőrzése/cseréje | • | |
| Szűrőkendő ellenőrzése/cseréje | • | |
| Légkimeneti szűrő ellenőrzése/cseréje | | • |
| HEPA-szűrő ellenőrzése/cseréje | | • |
| A gép megtisztítása egy nedves ronggyal | • | |

## Szervizközpont

Ha egy üzemzavar vagy megrendelés kapcsán felveszi velünk a kapcsolatot, akkor adja meg a típusmegjelölést és a gép számát. Ezeket az adatokat a gép típustábláján találja. A használati útmutató végén találja az Önhöz legközelebbi TASKI szervizpartner címét.

## Üzemzavarok

| Üzemzavar | Lehetséges ok | Üzemzavar megszüntetése |
|---|---|---|
| A gép nem működik, nem lehet bekapcsolni | A gép ki van kapcsolva | • Kapcsolja be a be-/kikapcsolót |
| | A hálózati csatlakozó vagy konnektor nincs bedugva | • Csatlakoztassa a hálózati csatlakozót a hálózati aljzatba |
| | A hálózati kábel hibás | • Cserélje ki a hálózati kábelt |
| | A be-/kikapcsoló hibás | • Lépjen kapcsolatba a szervizpartnerrel |
| | A motor nem forog | • Lépjen kapcsolatba a szervizpartnerrel |
| Működés közben a gép kikapcsol | Az önvisszaálló hőmérséklet-érzékelő kioldott | • A porzsák megtelt<br>• Ellenőrizze a szívótartozékokat |
| Gyenge szívóerő | A tömlő vagy a porszívó fej eldugult (pl. fadarabkák, anyagmaradékok) | • Távolítsa el az idegen testeket |
| | A porzsák megtelt | • Cserélje ki a porzsákot |
| | A tömlő nem jól van behelyezve | • Ellenőrizze a tömlőt |
| | Szűrőkendő elszennyeződött | • Tisztítsa meg vagy cserélje ki a szűrőkendőt |

## Technikai adatok

| Gép | AERO 8 | AERO 8 PLUS | |
|---|---|---|---|
| Névleges feszültség | 220-240 V~ / 127 V~ | | AC |
| Frekvencia | 50-60 / 60 | | Hz |
| Névleges teljesítmény | 585 | | W |
| Méretek (h x sz x m) max. | 31 x 43 x 39 | | cm |
| Hálózati kábel hossza | 12.5 | | m |
| Gép súlya üzemkész állapotban | 9 | 10 | kg |
| Hasznos térfogat | 8 | | l |

| Gép | AERO 15 | AERO 15 PLUS | |
|---|---|---|---|
| Névleges feszültség | 220-240 V~ / 127 V~ | | AC |
| Frekvencia | 50-60 / 60 | | Hz |
| Névleges teljesítmény | 585 | | W |
| Méretek (h x sz x m) max. | 31 x 43 x 43 | | cm |
| Hálózati kábel hossza | 12.5 | | m |
| Gép súlya üzemkész állapotban | 9 | 10 | kg |
| Hasznos térfogat | 15 | | l |

| Gép | AERO 15 Power | |
|---|---|---|
| Névleges feszültség | 220-240 V~ | AC |
| Frekvencia | 50-60 | Hz |
| Névleges teljesítmény | 800 | W |
| Méretek (h x sz x m) max. | 31 x 43 x 43 | cm |
| Hálózati kábel hossza | 12.5 | m |
| Gép súlya üzemkész állapotban | 9 | kg |
| Hasznos térfogat | 15 | l |

| Az IEC 60335-2-69 alapján meghatározott értékek | AERO 8/15 PLUS | AERO 15 Power | |
|---|---|---|---|
| Hangnyomásszint LpA | 54 | 55 | dB(A) |
| Hangnyomásszint LpA (ECO) | 50 | -- | dB(A) |
| Bizonytalanság KpA | 2,0 | | dB(A) |
| Vibráció teljes értéke | <2,5 | | $m/s^2$ |
| Bizonytalanság K | 0,25 | | $m/s^2$ |
| Felfröccsenő víz elleni védelem | IPX0 | | |
| Érintésvédelmi osztály | II | | |

## Szállítás

### ☞ Megjegyzés:

- Távolítsa el a tartozékot.
- Ügyeljen arra, hogy a gép a szállítójárműben szorosan le legyen szíjazva, és rögzítve legyen.

## Tartozékok

| Sz. | Cikk |
|---|---|
| 7524288 | Eldobható gyapjú porzsák (10 darabos csomag) |
| 7524289 | Eldobható dupla szűrős papír porzsák (10 darabos csomag) |
| 7524290 | Univerzális porszívó fej 32 mm |
| 7524291 | Úszófúvóka 32 mm |
| 7524292 | Porszívó fej kemény talajú felületekre 32 mm |
| 7524293 | Turbó vákuumkefe 32 mm |
| 7523355 | Porszívó fej kemény talajhoz 32 mm |
| 7524993 | Teleszkópos cső fém csőhajlításokhoz |
| 7524297 | Szívócső 2,2 m |
| 7524298 | Szívócső 4.5 m |
| 7524299 | Kiegészítő szett (réstisztító és kicsi, kerek porszívó fej) 32 mm |
| 7524300 | Hosszú réstisztító 32 mm |
| 7524301 | Hosszú kicsi, kerek porszívó fej 32 mm |
| 7524302 | Kárpitszívó fej 32 mm |
| 7524822 | HEPA 13-szűrő |
| 7524303 | Kipufogógáz-szűrő betétek (10 darabos csomag) |
| 7524305 | Szűrőkendő (5 darabos csomag) |
| 7517261 | Szállítótálcás kocsi |
| 8500740 | Kúpos csatlakozó 32/38 mm |
| 7524464 | Hálózati kábel SEV 16,5 m |
| 7524465 | Hálózati kábel EURO 16,5 m |
| 7524466 | Hálózati kábel UK 16,5 m |
| 7515055 | 3 részes szívórúd 32 mm |
| 7524994 | Fém könyök |
| 7524992 | Tömlő csatlakozó a fém csőhajlításokhoz |
| 8500520 | 38 mm-es radiátorfúvóka |
| 8500530 | Csőszívó fúvóka 38 mm |

## LT Vertimas iš originalių naudojimo instrukcijų

Prieš naudojant mašiną pirmą kartą būtina perskaityti naudojimo instrukciją ir saugos nuorodas.

Saugokite naudojimo instrukciją lengvai pasiekiamoje vietoje, kad bet kada galėtumėte ją paskaityti.

### Ženklų reikšmės

**Pavojus!**
Šiuo ženklu žymima svarbi informacija. Nesilaikant šių nuorodų, gali susižaloti asmenys ir (arba) kilti didelė materialinė žala!

**Dėmesio!**
Šiuo ženklu žymima svarbi informacija. Nesilaikant šių nuorodų, gali kilti gedimų ir materialinės žalos!

**Pastaba.**
Šiuo ženklu žymima svarbi informacija, susijusi su veiksmingu gaminio naudojimu. Nesilaikant šių nuorodų, gali kilti gedimų!

### Naudojimas pagal paskirtį

Mašinos skirtos naudoti komerciniais tikslais (pvz., viešbučiuose, mokyklose, ligoninėse, gamyklose, prekybos centruose, sporto salėse ir pan.). Jos skirtos kietosioms grindų dangoms valyti sausuoju būdu, griežtai laikantis šios naudojimo instrukcijos. Šios mašinos sukurtos naudoti tik vidaus patalpose.

**Pavojus!**
Jeigu atliekami pakeitimai, kurių nenurodė „Diversey“, nebegalios saugos ženklai ir CE atitiktis. Naudojant mašiną ne pagal paskirtį, gali susižaloti žmonės, sugesti mašina arba atsirasti pažeidimų darbo aplinkoje. Tokiais atvejais paprastai nustoja galioti bet kokie garantijos reikalavimai.

### Saugumo nurodymai

Pagal sandarą ir konstrukciją TASKI mašinos atitinka taikomus pagrindinius EB direktyvų saugos ir sveikatos reikalavimus ir yra pažymėtos CE ženklu.

**Pavojus!**

- Naudoti mašiną gali tik asmenys, tinkamai išmokyti ją naudoti arba įrodę, kad moka ją naudoti, kuriems ją naudoti aiškiai pavesta.
- Šios mašinos negali naudoti vaikai ir asmenys, kurių sutrikę fiziniai, jutiminiai arba protiniai gebėjimai arba kuriems trūksta patirties ir žinių. Būtina prižiūrėti vaikus ir įsitikinti, kad jie nežaidžia su mašina.
- Mašinos negalima naudoti patalpose, kuriose laikomos arba perdirbamos sprogios ir lengvai užsidegančios medžiagos (pvz., benzinas, tirpalai, mazutas, dulkės ir pan.). Dėl elektrinių arba mechaninių dalių šios medžiagos gali užsidegti.
- Mašinos negalima naudoti nuodingoms, sveikatai kenksmingoms, ėdžioms arba dirginančioms medžiagoms (pvz., pavojingoms dulkėms ir pan.) siurbti. Filtrų sistema tokių medžiagų pakankamai neišfiltruoja. Jos gali pakenkti naudotojo arba kitų asmenų sveikatai.
- Mašinos negalima naudoti skysčiams siurbti.
- Pastebėjus, kad mašina netinkamai veikia, sugedo arba buvo susidūrusi arba nukritusi, prieš pakartotinai ją paleidžiant privalo patikrinti įgaliotasis specialistas.
- Mašinos eksploatuoti nebegalima, jeigu pažeistos su sauga susijusios dalys, pavyzdžiui, šepečio gaubtas, tinklo kabelis arba kiti gaubtai, kurie suteikia prieigą prie elektrai laidžių dalių!
- Prieš atliekant bet kokius darbus su pačia mašina ją reikia išjungti ir ištraukti kištuką iš maitinimo lizdo.

**Dėmesio!**

- Mašiną galima naudoti ir laikyti tik sausoje, nedulkėtoje aplinkoje 10–35 °C temperatūroje.
- Mašina turi būti apsaugota nuo neleistino naudojimo. Prieš palikdami mašiną be priežiūros, ją pastatykite į uždarą patalpą.
- Visada būtina laikytis nacionalinių asmens apsaugos ir nelaimingų atsitikimų prevencijos nuostatų, taip pat su valymo priemonių naudojimu susijusių gamintojo nurodymų.
- Draudžiama rankomis įkišti ir ištraukti tinklo kištuką!
- Patikrinkite, ar specifikacijų lentelėje nurodyta nominalioji įtampa atitinka jūsų tinklo įtampa!
- Jungimo į tinklą kabelis negali liestis prie besisukančio šepečio.
- Mašinos maitinimo lizdą galima naudoti tik instrukcijose nurodytais tikslais.

### Aplinkosauga

- Ženklinimas nurodo, kad visoje ES šio gaminio negalima išmesti kartu su buitinėmis atliekomis.
- Šį gaminį galite utilizuoti per šalyje veikiančią antrinių žaliavų perdirbimo sistemą arba atiduoti TASKI prekybos partneriui. Jis gali priimti gaminį aplinką tausojančiam, antriniam perdirbimui.

**Pastaba.**

- Dėl išsamesnės informacijos susisiekite su klientų aptarnavimo centru.
- Šią naudojimo instrukciją ir visas kitas TASKI mašinų naudojimo instrukcijas galima rasti interneto svetainėje www.taski.com

### Techninė ir kita priežiūra

◊ = kiekvieno valymo pabaigoje, ◊◊ = kiekvieną savaitę,

| Veiksmas | ⌂ | ⌂ ⌂ |
|---|---|---|
| Patikrinkite / pakeiskite dulkių maišelį | • | |
| Patikrinkite / pakeiskite filtro audinį | • | |
| Patikrinkite / pakeiskite išeinančio oro filtrą | | • |
| Patikrinkite / pakeiskite HEPA filtrą | | • |
| Drėgna šluoste nuvalykite mašinos korpusą. | • | |

### Techninės priežiūros centras

Kreipdamiesi į mus dėl veikimo trikties arba užsakymo, visada nurodykite tipo pavadinimą ir mašinos numerį. Šiuos duomenis rasite mašinos duomenų lentelėje. Paskutiniame šios naudojimo instrukcijos puslapyje rasite artimiausio TASKI techninės priežiūros partnerio adresą.

## Triktys

| Triktis | Galima priežastis | Trikties šalinimas |
|---|---|---|
| Nepavyksta įjungti mašinos be funkcijos | Mašina yra išjungta | • Įjungti įjungimo / išjungimo jungiklį |
| | Kištukas arba prietaiso kištukas neįkištas | • Įkiškite tinklo kištuką į kištukinį lizdą |
| | Tinklo kabelio defektas | • Pakeiskite tinklo kabelį |
| | Įjungimo / išjungimo jungiklio gedimas | • Susisiekite su techninės priežiūros partneriu |
| | Variklis nesisuka | • Susisiekite su techninės priežiūros partneriu |
| Mašina išsijungia veikdama | Suveikė automatinis temperatūros jutiklis | • Pilnas dulkių maišelis<br>• Patikrinkite siurbimo priedus |
| Prastai siurbiama | Užsikimšo žarna arba dulkių siurbimo antgalis (pvz., medžio gabalėliais, medžiagų likučiais) | • Pašalinkite svetimkūnius |
| | Pilnas dulkių maišelis | • Pakeiskite dulkių maišelį |
| | Netinkamai įstatyta žarna | • Patikrinkite žarną |
| | Nešvarus filtravimo audinys | • Išvalykite arba pakeiskite filtravimo audinį |

## Techninė informacija

| Mašina | AERO 8 | AERO 8 PLUS | |
|---|---|---|---|
| Vardinė įtampa | 220-240 V~ / 127 V~ | | AC |
| Dažnis | 50-60 / 60 | | Hz |
| Vardinė galia | 585 | | W |
| Didž. matmenys (ilgis x plotis x aukštis) | 31 x 43 x 39 | | cm |
| Tinklo kabelio ilgis | 12.5 | | m |
| Parengtos veikti mašinos svoris | 9 | 10 | kg |
| Naudingas tūris | 8 | | l |

| Mašina | AERO 15 | AERO 15 PLUS | |
|---|---|---|---|
| Vardinė įtampa | 220-240 V~ / 127 V~ | | AC |
| Dažnis | 50-60 / 60 | | Hz |
| Vardinė galia | 585 | | W |
| Didž. matmenys (ilgis x plotis x aukštis) | 31 x 43 x 43 | | cm |
| Tinklo kabelio ilgis | 12.5 | | m |
| Parengtos veikti mašinos svoris | 9 | 10 | kg |
| Naudingas tūris | 15 | | l |

| Mašina | AERO 15 Power | |
|---|---|---|
| Vardinė įtampa | 220-240 V~ | AC |
| Dažnis | 50-60 | Hz |
| Vardinė galia | 800 | W |
| Didž. matmenys (ilgis x plotis x aukštis) | 31 x 43 x 43 | cm |
| Tinklo kabelio ilgis | 12.5 | m |
| Parengtos veikti mašinos svoris | 9 | kg |
| Naudingas tūris | 15 | l |

| Vertės nustatytos pagal IEC 60335-2-69 | AERO 8/15 PLUS | AERO 15 Power | |
|---|---|---|---|
| Triukšmo lygis, LpA | 54 | 55 | dB(A) |
| Triukšmo lygis, LpA (ECO) | 50 | -- | dB(A) |
| Nesaugumas, KpA | 2,0 | | dB(A) |
| Bendroji vibracijos vertė | < 2,5 | | $m/s^2$ |
| Nesaugumas, K | 0,25 | | $m/s^2$ |
| Apsauga nuo purslų | IPX0 | | |
| Apsaugos klasė | II | | |

## Gabenimas

### ☞ Pastaba.

- Būtina nuimti priedus.
- Atkreipkite dėmesį, kad mašina transporto priemonėje būtų pritvirtinta ir užfiksuota.

## Priedai

| Nr. | Prekė |
|---|---|
| 7524288 | Vienkartinis, neaustinis dulkių maišelis (pakuotėje yra 10 vienetų) |
| 7524289 | Popierinio dulkių maišelio vienkartinis dvigubas filtras (pakuotėje yra 10 vienetų) |
| 7524290 | Universalusis dulkių siurbimo antgalis, 32 mm |
| 7524291 | Slankusis antgalis, 32 mm |
| 7524292 | Plokščias kietų grindų dulkių siurbimo antgalis, 32 mm |
| 7524293 | „Turbo“ siurbimo šepetys, 32 mm |
| 7523355 | Kietų grindų dulkių siurbimo antgalis, 32 mm |
| 7524993 | Teleskopinis vamzdis metalinių vamzdžių lenkimams |
| 7524297 | Siurbimo žarna, 2,2 m |
| 7524298 | Siurbimo žarna, 4.5 m |
| 7524299 | Priedų rinkinys (rievėtasis antgalis ir apvalusis antgalis), 32 mm |
| 7524300 | Ilgas rievėtasis antgalis, 32 mm |
| 7524301 | Ilgas apvalusis antgalis, 32 mm |
| 7524302 | Apmušalų siurbimo antgalis, 32 mm |
| 7524822 | HEPA 13 filtras |
| 7524303 | Ištraukiamo oro filtro pagalvėlės 10 vienetų) |
| 7524305 | Filtro audinys (pakuotėje yra 5 vienetai) |
| 7517261 | „Trolley“ gabenimo gaubtas |
| 8500740 | Kūginė mova, 32/38 mm |
| 7524464 | Tinklo kabelis SEV 16,5 m |
| 7524465 | Tinklo kabelis EURO 16,5 m |
| 7524466 | Tinklo kabelis UK 16,5 m |
| 7515055 | 3 dalių įsiurbimo strypas 32 mm |
| 7524994 | Metalinė alkūnė |
| 7524992 | Žarnos jungtis metaliniams vamzdžių lenkimams |
| 8500520 | 38 mm radiatoriaus antgalis |
| 8500530 | Vamzdžių įsiurbimo antgalis 38 mm |

# LV Lietošanas instrukcijas tulkojums no oriģinālvalodas

Pirms mašīnas pirmās palaides obligāti jāizlasa lietošanas instrukcija un drošības norādes.

Rūpīgi uzglabājiet šo lietošanas instrukciju ērti pieejamā vietā, lai to varētu izmantot jebkurā laikā.

**Apzīmējumu skaidrojums**

**Bīstami!**
Šis simbols ir norāde uz svarīgu informāciju. Šo norāžu neievērošana var izraisīt apdraudējumu personām un/vai lielus materiālos zaudējumus!

**Uzmanību!**
Šis simbols ir norāde uz svarīgu informāciju. Šo norāžu neievērošana var izraisīt traucējumus un materiālos zaudējumus!

**Norāde!**
Šis simbols ir norāde uz svarīgu informāciju saistībā ar izstrādājuma efektīvu izmantošanu. Šo norāžu neievērošana var izraisīt traucējumus!

**Atbilstoša izmantošana**

Šīs iekārtas ir paredzētas profesionālai izmantošanai (piemēram, viesnīcās, skolās, slimnīcās, fabrikās, iepirkšanās centros, sporta hallēs u. c.). Tās ir paredzētas cieta seguma grīdu sausai tīrīšanai, ievērojot šīs lietošanas instrukcijas prasības. Šīs iekārtas ir paredzētas izmantošanai tikai iekštelpās.

**Bīstami!**
Veicot iekārtas modifikācijas, kuras nav apstiprinājis uzņēmums "Diversey", tiek zaudēta drošības garantija un CE atbilstība. Ja mašīnu izmanto neatbilstoši paredzētajiem mērķiem, var tikt nodarīts kaitējums cilvēkiem, mašīnai un darba videi. Šajos gadījumos tiek anulētas visas garantijas un iespējamās prasības.

**Drošības norādes**

"TASKI" mašīnu koncepcija un uzbūve atbilst attiecīgo EK direktīvu par darba drošību un veselības aizsardzību pamatprasībām, un tādēļ tās ir marķētas ar CE zīmi.

**Bīstami!**

- Mašīnu drīkst izmantot tikai personas, kuras ir pienācīgi instruētas par tās izmantošanu vai pierādījušas savas spējas to ekspluatēt un kuras ir saņēmušas skaidru uzdevumu to izmantot.
- Mašīnu nedrīkst lietot personas ar ierobežotām fiziskām, sensorām vai garīgajām spējām vai personas bez pietiekamas pieredzes un zināšanām, tostarp bērni. Neatstājiet bērnus bez uzraudzības, lai nodrošinātu, ka viņi nespēlējas ar mašīnu.
- Mašīnu aizliegts izmantot telpās, kur tiek uzglabātas vai izmantotas sprādzienbīstamas vai viegli uzliesmojošas vielas (piemēram, benzīns, šķīdinātāji, šķidrais kurināmais, putekļi utt.). Mašīnas elektriskās vai mehāniskās daļas var izraisīt šo vielu aizdegšanos.
- Mašīnu aizliegts izmantot indīgu, veselībai bīstamu, kodīgu vai kairinošu vielu (piemēram, bīstamu putekļu utt.) uzsūkšanai. Filtrēšanas sistēma šāda veida vielas neaiztur pietiekami efektīvi. Nav iespējams pilnībā izslēgt iespējamu kaitējumu lietotāja un trešo personu veselībai.
- Mašīnu nedrīkst izmantot šķidrumu uzsūkšanai.
- Ja ir radies iekārtas darbības traucējums, defekts, vai ir notikusi sadursme vai kritiens, iekārta pirms atkārtotas iedarbināšanas obligāti ir jāpārbauda kvalificētam tehniķim.
- Ja tiek bojātas drošības nodrošināšanai nepieciešamas detaļas, piemēram, birstu pārsegs, tīkla kabelis vai pārsegi, kas nodrošina piekļuvi strāvu vadošām daļām, mašīnas lietošana nekavējoties jāpārtrauc!
- Veicot jebkurus darbus pie mašīnas, tā ir jāizslēdz un jāatvieno kontaktdakša no kontaktligzdas.

**Uzmanību!**

- Mašīnu drīkst izmantot un uzglabāt tikai sausā, no putekļiem brīvā vietā, kur gaisa temperatūra ir robežās no +10 līdz +35 grādiem.
- Mašīna jāaizsargā pret neatļautu lietošanu. Pirms atstājat mašīnu, novietojiet to aizslēgtā telpā.
- Konsekventi jāievēro nacionālie personu aizsardzības un negadījumu novēršanas tiesību akti, kā arī ražotāja norādes par tīrīšanas līdzekļu izmantošanu.
- Aizliegts ar mitrām rokām atvienot vai pievienot tīkla kontaktdakšu.
- Pārbaudiet, vai uz identifikācijas datu plāksnītes norādītais nominālais spriegums atbilst elektrotīkla spriegumam!
- Nepieļaujiet barošanas kabeļa saskari ar rotējošām sukām.
- Mašīnas kontaktligzdu izmantojiet tikai instrukcijās norādītajiem mērķiem.

**Vides aizsardzība**

- Marķējums norāda, ka visā ES šo izstrādājumu aizliegts utilizēt kopā ar sadzīves atkritumiem.
- Utilizējiet šo izstrādājumu, izmantojot savas valsts atkritumu pārstrādes sistēmu, vai nododiet TASKI tirdzniecības partneruzņēmumā. Tajā izstrādājums tiks pieņemts, lai nodrošinātu videi draudzīgu utilizāciju.

**Norāde!**

- Ja ir nepieciešama papildu informācija, sazinieties ar klientu apkalpošanas dienestu.
- Šī lietošanas instrukcija, kā arī citas TASKI iekārtu lietošanas instrukcijas pieejamas tīmekļa vietnē: www.taski.com

**Serviss, apkope un kopšana**

⌂ = pēc katras tīrīšanas reizes, ⌂ ⌂ = katru nedēļu

| Veicamie darbi | ⌂ | ⌂ ⌂ |
|---|---|---|
| Pārbaudiet/nomainiet putekļu maisu | • | |
| Pārbaudiet/nomainiet filtra drānu | • | |
| Pārbaudiet/nomainiet gaisa izplūdes filtru | | • |
| Pārbaudiet/nomainiet HEPA filtru | | • |
| Notīriet iekārtu ar mitru drānu. | • | |

## Servisa centrs

Ja sazināties ar mums darbības traucējumu vai pasūtījuma dēļ, norādiet arī mašīnas modeli un numuru. Šie dati ir atrodami uz mašīnas identifikācijas datu plāksnītes. Šīs lietošanas instrukcijas pēdējā lappusē ir minēta tuvākā "TASKI" servisa centra partneruzņēmuma adrese.

## Traucējumi

| Traucējums | Iespējamais cēlonis | Traucējuma novēršana |
|---|---|---|
| Iekārta nedarbojas, un to nevar ieslēgt. | Iekārta ir izslēgta. | • Ieslēdziet ieslēgšanas/izslēgšanas slēdzi. |
| | Nav iesprausta tīkla kontaktdakša vai iekārtas kontaktdakša. | • Savienojiet kontaktdakšu ar tīkla kontaktligzdu. |
| | Bojāts barošanas kabelis. | • Nomainiet barošanas kabeli. |
| | Bojāts ieslēgšanas/izslēgšanas slēdzis. | • Sazinieties ar servisa partneruzņēmumu. |
| | Motors nedarbojas. | • Sazinieties ar servisa partneruzņēmumu. |
| Iekārta lietošanas laikā izslēdzas. | Paškontroles termometrs ir aktivizējies. | • Putekļu maiss ir pilns.<br>• Pārbaudiet putekļu sūcēja piederumus. |
| Nepietiekama sūkšanas veiktspēja. | Aizsprostota šļūtene vai putekļu sprausla (piemēram, ar koka gabaliem, auduma atlikumiem). | • Izņemiet svešķermeņus. |
| | Putekļu maiss ir pilns. | • Nomainiet putekļu maisu. |
| | Šļūtene nav pareizi ievietota. | • Pārbaudiet šļūteni. |
| | Filtra drāna ir netīra. | • Iztīriet vai nomainiet filtra drānu. |

## Tehniskā informācija

| Iekārta | AERO 8 | AERO 8 PLUS | |
|---|---|---|---|
| Nominālais spriegums | 220-240 V~ / 127 V~ | | AC |
| Frekvence | 50-60 / 60 | | Hz |
| Nominālā jauda | 585 | | W |
| Maks.izmēri (garums x platums x augstums) | 31 x 43 x 39 | | cm |
| Barošanas kabeļa garums | 12.5 | | m |
| Iekārtas svars darba gatavībā | 9 | 10 | kg |
| Lietderīgais tilpums | 8 | | l |

| Iekārta | AERO 15 | AERO 15 PLUS | |
|---|---|---|---|
| Nominālais spriegums | 220-240 V~ / 127 V~ | | AC |
| Frekvence | 50-60 / 60 | | Hz |
| Nominālā jauda | 585 | | W |
| Maks.izmēri (garums x platums x augstums) | 31 x 43 x 43 | | cm |
| Barošanas kabeļa garums | 12.5 | | m |
| Iekārtas svars darba gatavībā | 9 | 10 | kg |
| Lietderīgais tilpums | 15 | | l |

| Iekārta | AERO 15 Power | |
|---|---|---|
| Nominālais spriegums | 220-240 V~ | AC |
| Frekvence | 50-60 | Hz |
| Nominālā jauda | 800 | W |
| Maks.izmēri (garums x platums x augstums) | 31 x 43 x 43 | cm |
| Barošanas kabeļa garums | 12.5 | m |
| Iekārtas svars darba gatavībā | 9 | kg |
| Lietderīgais tilpums | 15 | l |

| Konstatētās vērtības atbilstoši IEC 60335-2-69 | AERO 8/15 PLUS | AERO 15 Power | |
|---|---|---|---|
| Darbības trokšņa līmenis, LpA | 54 | 55 | dB(A) |
| Darbības trokšņa līmenis, LpA (ECO) | 50 | -- | dB(A) |
| Neprecizitāte, KpA | 2,0 | | dB(A) |
| Kopējā vibrācijas vērtība | < 2,5 | | $m/s^2$ |
| Neprecizitāte, K | 0,25 | | $m/s^2$ |
| Aizsardzība pret ūdens šļakstiem | IPX0 | | |
| Aizsardzības klase | II | | |

## Transportēšana

### ☞ Norāde!

- Piederumi jānoņem.
- Iekārta transportlīdzeklī jānodrošina un jānostiprina ar siksnām.

## Piederumi

| Nr. | Izstrādājums |
|---|---|
| 7524288 | Vienreiz lietojams plīša putekļu maiss (iepakojumā 10 gab.) |
| 7524289 | Vienreiz lietojams papīra putekļu maiss (iepakojumā 10 gab.) |
| 7524290 | Universāla putekļu sprausla, 32 mm |
| 7524291 | Slīdošā sprausla, 32 mm |
| 7524292 | Plakana cieto grīdu putekļu sprausla, 32 mm |
| 7524293 | Turbo sūcējsuka, 32 mm |
| 7523355 | Cieto grīdu putekļu sprausla, 32 mm |
| 7524993 | Teleskopiskā caurule metāla cauruļu izliekumiem |
| 7524297 | Sūcējšļūtene, 2,2 m |
| 7524298 | Sūcējšļūtene, 4.5 m |
| 7524299 | Piederumu komplekts (spraugu uzgalis un otas tipa uzgalis), 32 mm |
| 7524300 | Spraugu uzgalis, garš, 32 mm |
| 7524301 | Otas tipa uzgalis, garš, 32 mm |
| 7524302 | Mīksto mēbeļu uzgalis, 32 mm |
| 7524822 | HEPA 13 filtrs |
| 7524303 | Izplūdes gaisa filtru spilventiņi (iepakojumā 10 gab.) |
| 7524305 | Filtra drāna (iepakojumā 5 gab.) |
| 7517261 | Transportēšanas ratiņu platforma |
| 8500740 | Konusa savienojums, 32/38 mm |
| 7524464 | Tīkla kabelis SEV 16,5 m |
| 7524465 | Tīkla kabelis EURO 16,5 m |
| 7524466 | Tīkla kabelis UK 16,5 m |
| 7515055 | 3 daļu iesūkšanas stienis 32 mm |
| 7524994 | Metāla elkonis |
| 7524992 | Šļūtenes savienotājs metāla cauruļu izliekumiem |
| 8500520 | Radiatora sprausla 38 mm |
| 8500530 | Cauruļu iesūkšanas sprausla 38 mm |

## NL Vertaling van de originele instructies voor gebruik

Lees vóór de eerste inbedrijfstelling de handleiding en veiligheidsvoorschriften.

Bewaar deze handleiding zorgvuldig en houd deze bij de hand voor latere referentie.

**Verklaring van de symbolen**

**Gevaar:**
Dit symbool wijst op belangrijke informatie. Niet naleven kan personen in gevaar kan brengen en/of tot omvangrijke materiële schade leiden!

**Let op:**
Dit symbool wijst op belangrijke informatie. Niet naleven van deze aanwijzingen kan tot storingen en materiële schade leiden!

**Opmerking:**
Dit symbool wijst op belangrijke informatie met betrekking tot het efficiënte gebruik van het product. Niet naleven van deze aanwijzingen kan tot storingen leiden!

**Beoogd gebruik**

De machines zijn geschikt voor commercieel gebruik (bijvoorbeeld in hotels, scholen, ziekenhuizen, fabrieken, winkelcentra, sporthallen enz.). Onder strikte naleving van deze handleiding dienen de machines voor de droge reiniging van harde vloeren. Deze machines zijn uitsluitend ontworpen voor gebruik binnenshuis.

**Gevaar:**
Niet door Diversey geautoriseerde wijzigingen aan de machine leiden tot het vervallen van het veiligheidslabel en de CE-conformiteit. Elk gebruik dat in strijd is met het beoogde gebruik van de machine kan leiden tot schade aan mens, machine en werkomgeving. In dergelijke gevallen vervalt in de regel elke aanspraak op garantie.

**Veiligheidsvoorschriften**

TASKI-machines voldoen door hun ontwerp en bouw aan de relevante, fundamentele veiligheids- en gezondheidseisen van de EG-richtlijnen en zijn daarom voorzien van het CE-label.

**Gevaar:**

- De machine mag alleen worden gebruikt door personen die goed getraind zijn in het gebruik of hun vermogen om ermee te werken hebben aangetoond en die uitdrukkelijk de opdracht kregen om de machine te gebruiken.
- De machine mag niet worden gebruikt door personen met verminderde fysieke, sensorische of mentale vaardigheden – met inbegrip van kinderen – of een gebrek aan ervaring en kennis. Kinderen moeten onder toezicht staan om ervoor te zorgen dat ze niet met de machine spelen.
- De machine mag niet worden gebruikt in ruimten waar explosieve en licht brandbare stoffen (bijvoorbeeld benzine, oplosmiddelen, stookolie, stof enz.) opgeslagen of gebruikt worden. De elektrische of mechanische componenten kunnen aanleiding geven tot ontsteking van deze stoffen.
- De machine mag niet gebruikt worden voor de absorptie van toxische, schadelijke, corrosieve en irriterende stoffen (bijvoorbeeld gevaarlijke stoffen enz.). Het filtersysteem houdt materialen van deze soort niet voldoende tegen. Een mogelijke aantasting van de gezondheid van de gebruiker en derden kan niet worden uitgesloten.
- De machine mag niet worden gebruikt voor het opzuigen van vloeistoffen.
- In geval van een storing of defect en na een aanrijding of een val moet de machine gecontroleerd worden door een erkend specialist voordat deze opnieuw in gebruik wordt genomen.
- In geval van schade aan veiligheidsgerelateerde onderdelen, zoals afdekking van de borstel, het netsnoer of afdekkingen die toegang tot stroomvoerende onderdelen mogelijk maken, moet de machine onmiddellijk worden uitgeschakeld!
- Bij het uitvoeren van werkzaamheden aan de machine moet de machine worden uitgeschakeld en de stekker uit het stopcontact worden getrokken.

**Let op:**

- De machine mag alleen in een droge, stofarme omgeving tussen +10 en +35 graden gebruikt en opgeslagen worden.
- De machine moet beschermd worden tegen gebruik door onbevoegden. Zet de machine in een afgesloten ruimte alvorens deze achter te laten.
- Nationale regels voor bescherming van personen en preventie van ongevallen en de instructies van de fabrikant inzake het gebruik van reinigingsmiddelen moeten strikt worden nageleefd.
- Het is verboden de netstekker er met natte handen in te steken of uit te trekken!
- Controleer of de op het typeplaatje aangegeven nominale spanning overeenkomt met de bij u aanwezige netspanning!
- Laat het netsnoer niet in aanraking komen met de draaiende borstels.
- Gebruik het stopcontact aan de machine alleen voor de in de instructies vastgelegde doeleinden.

**Milieubescherming:**

- De aanduiding geeft aan dat dit product in de gehele EU niet met het huishoudafval afgevoerd mag worden.
- Voer dit product af via het recyclingsysteem in uw land of geef het af aan de handelspartner van TASKI. Deze kan het product milieuvriendelijk verwijderen.

**Opmerking:**

- Neem voor meer informatie contact op met de klantenservice.
- Deze gebruiksaanwijzing en alle andere gebruiksaanwijzingen voor machines van TASKI kunt u vinden op de volgende website:
  www.taski.com

**Service, onderhoud en verzorging**

◊ = Na elk gebruik, ◊◊ = elke week,

| Activiteit | ◊ | ◊◊ |
|---|---|---|
| Stofzak controleren/vervangen | • | |
| Filterdoek controleren/vervangen | • | |
| Filter voor de afvoer van lucht controleren/vervangen | | • |
| HEPA-filter controleren/vervangen | | • |
| Maak de machine schoon met een vochtige doek. | • | |

## Servicecentrum

Als u contact met ons opneemt naar aanleiding van een storing of een bestelling, vermeld dan altijd de typeaanduiding en het serienummer. Deze informatie vindt u op het typeplaatje van de machine. Op de laatste pagina van deze handleiding vindt u ook het adres van de dichtstbijzijnde TASKI-servicepartner.

## Storingen

| Storing | Mogelijke oorzaak | Oplossing |
|---|---|---|
| Niet functionerende machine kan niet ingeschakeld worden | Machine is uitgeschakeld | • Aan/uit-knop inschakelen |
| | Netstekker of apparaatstekker niet ingestoken | • Steek de netstekker in het stopcontact |
| | Netsnoer defect | • Netsnoer vervangen |
| | Aan/uit-knop defect | • Neem contact op met uw servicepartner |
| | Motor draait niet | • Neem contact op met uw servicepartner |
| De machine stopt tijdens werken ermee. | De zichzelf regulerende temperatuursonde hield er mee op | • Stofzak vol<br>• De accessoires van de zuiger controleren |
| Slechte zuigkracht | Slang of stofmond is verstopt (bijvoorbeeld stukjes hout, stofresten) | • Verwijder vreemde voorwerpen |
| | Stofzak vol | • Stofzak vervangen |
| | Slang is niet goed ingezet | • Controleer de slang |
| | Filterdoek vervuild | • Filterdoek reinigen of vervangen |

## Technische gegevens

| Machine | AERO 8 | AERO 8 PLUS | |
|---|---|---|---|
| Nominale spanning | 220-240 V~ / 127 V~ | | AC |
| Frequentie | 50-60 / 60 | | Hz |
| Nominaal vermogen | 585 | | W |
| Afmetingen (L x B x H) max. | 31 x 43 x 39 | | cm |
| Lengte netsnoer | 12.5 | | m |
| Gewicht van de machine, bedrijfsklaar | 9 | 10 | kg |
| nuttig volume | 8 | | l |

| Machine | AERO 15 | AERO 15 PLUS | |
|---|---|---|---|
| Nominale spanning | 220-240 V~ / 127 V~ | | AC |
| Frequentie | 50-60 / 60 | | Hz |
| Nominaal vermogen | 585 | | W |
| Afmetingen (L x B x H) max. | 31 x 43 x 43 | | cm |
| Lengte netsnoer | 12.5 | | m |
| Gewicht van de machine, bedrijfsklaar | 9 | 10 | kg |
| nuttig volume | 15 | | l |

| Machine | AERO 15 Power | |
|---|---|---|
| Nominale spanning | 220-240 V~ | AC |
| Frequentie | 50-60 | Hz |
| Nominaal vermogen | 800 | W |
| Afmetingen (L x B x H) max. | 31 x 43 x 43 | cm |
| Lengte netsnoer | 12.5 | m |
| Gewicht van de machine, bedrijfsklaar | 9 | kg |
| nuttig volume | 15 | l |

| Bepaalde waarden conform IEC 60335-2-69 | AERO 8/15 PLUS | AERO 15 Power | |
|---|---|---|---|
| Geluidsdrukniveau LpA | 54 | 55 | dB(A) |
| Geluidsdrukniveau LpA (ECO) | 50 | -- | dB(A) |
| Onzekerheid KpA | 2,0 | | dB(A) |
| Totale trillingswaarde | <2,5 | | $m/s^2$ |
| Onzekerheid K | 0,25 | | $m/s^2$ |
| Spatwaterbescherming | IPX0 | | |
| Beschermingsklasse | II | | |

## Vervoer

### ☞ Opmerking:

- Deze accessoire moet verwijderd worden.
- Zorg ervoor dat de machine stevig wordt vastgezet in het transportvoertuig en gezekerd is.

## Accessoires

| Nr. | Artikel |
|---|---|
| 7524288 | Eenrichtingsstofzak (verpakking met 10 stuks) |
| 7524289 | Eenwegsdubbelfilter papieren stofzak (verpakking met 10 stuks) |
| 7524290 | Universeel stofmondstuk 32 mm |
| 7524291 | Glijmondstuk 32 mm |
| 7524292 | Vlak stofmondstuk harde vloer 32 mm |
| 7524293 | Turbo zuigborstel 32 mm |
| 7523355 | Stofmondstuk harde vloer 32 mm |
| 7524993 | Telescopische buis voor metalen pijpbochten |
| 7524297 | Zuigslang 2,2 m |
| 7524298 | Zuigslang 4.5 m |
| 7524299 | Set met accessoires (kop voor kieren en pluimkop) 32 mm |
| 7524300 | Opzetstuk voor kieren lang 32 mm |
| 7524301 | Borstelzuigmond lang 32 mm |
| 7524302 | Opzetstuk voor bekleding 32 mm |
| 7524822 | HEPA 13-filter |
| 7524303 | Afvoerluchtfilter pads (pak van 10) |
| 7524305 | Filterdoek (verpakking met 5 stuks) |
| 7517261 | Trolley transportbak |
| 8500740 | Conuskoppeling 32/38 mm |
| 7524464 | Netsnoer SEV 16,5 m |
| 7524465 | Netsnoer EURO 16,5 m |
| 7524466 | Netsnoer UK 16,5 m |
| 7515055 | 3-delige zuigstang 32 mm |
| 7524994 | Metalen elleboog |
| 7524992 | Slangaansluiting voor metalen pijpbochten |
| 8500520 | Radiatorsproeier 38 mm |
| 8500530 | Pijpzuigmond 38 mm |

## NO Oversettelse av original bruksanvisning

Før første gangs bruk må bruksanvisningen og sikkerhetsinstruksen leses nøye.

Oppbevar bruksanvisningen trygt og lett tilgjengelig slik at du når som helst kan slå opp i den.

### Tegnforklaring

**Fare:**
Dette symbolet angir viktig informasjon. Manglende overholdelse av denne merknaden kan føre til risiko for personer og/eller omfattende materielle skader!

**Advarsel:**
Dette symbolet angir viktig informasjon. Manglende overholdelse av denne merknaden kan føre til feilfunksjoner og materielle skader!

**Merk:**
Dette symbolet angir viktig informasjon i sammenheng med effektiv bruk av produktet. Manglende overholdelse av denne merknaden kan føre til feilfunksjoner!

### Maskinens bruksområde

Maskinen er beregnet til kommersiell bruk (for eksempel på hoteller, skoler, sykehus, fabrikker, kjøpesentre, idrettshaller o.a.). Maskinen er beregnet til tørr-rengjøring av harde gulv, forutsatt at bruksanvisningen følges nøye. Disse maskinene er kun designet for bruk innendørs.

**Fare:**
Endringer på maskinen som ikke er godkjent av Diversey, fører til annullering av sikkerhetsmerker og CE-konformitet. Bruk som ikke er i tråd med maskinens bruksområde, kan føre til personskader og skader på maskin og arbeidsmiljø. I slike tilfeller bortfaller som regel all garanti og eventuelle garantikrav.

### Sikkerhetsinstrukser

På grunn av sin utførelse og konstruksjon overholder TASKI-maskinene de grunnleggende sikkerhets- og helsekravene i EU-direktiver og er derfor påført CE-merket.

**Fare:**

- Maskinen må kun brukes av personer som er tilstrekkelig opplært i bruken eller har vist evne til å betjene den og som er uttrykkelig autorisert til å bruke den.
- Maskinen må ikke brukes av personer med reduserte fysiske, sensoriske eller mentale evner, inkludert barn, eller som har manglende erfaring og kunnskap. Barn må være under tilsyn for å sikre at de ikke leker med maskinen.
- Maskinen må ikke brukes i rom hvor eksplosjonsfarlige og brennbare materialer (f.eks. bensin, løsemiddel, fyringsolje, støv osv.) blir lagret eller behandlet. De elektriske eller mekaniske komponentene kan føre til antennelse av disse stoffene.
- Maskinen skal ikke brukes til oppsuging av giftige, helsefarlige, etsende eller irriterende stoffer (f.eks. farlig støv osv.). Filtersystemet filtrerer ikke materialer av denne typen i tilstrekkelig grad. Mulige svekkelser av helsen til brukeren og tredjepart kan ikke utelukkes.
- Maskinen må ikke brukes til oppsuging av væsker.
- Hvis maskinen ikke fungerer som den skal, det har oppstått en feil eller etter en kollisjon eller et fall, må maskinen kontrolleres av en autorisert fagperson før den settes i drift igjen.
- I tilfelle skade på de sikkerhetsrelaterte delene, som for eksempel børstedeksel, hovedkabel eller deksler som gir tilgang til strømførende deler, må bruken av maskinen umiddelbart avbrytes!
- Etter alt arbeid på maskinen, må maskinen slås av og strømpluggen trekkes ut av stikkontakten.

**Advarsel:**

- Maskinen kan kun brukes og oppbevares i tørt, støvfattig miljø ved temperaturer fra +10 til +35 grader.
- Maskinen må beskyttes mot uautorisert bruk. Hold derfor maskinen i et lukket rom før du beveger deg bort fra den.
- Nasjonale forskrifter for personlig beskyttelse og arbeidsmiljø samt produsentens instruksjoner for bruk av rengjøringsmidler må følges nøye.
- Det er forbudt å koble strømpluggen til og fra med våte hender!
- Sjekk om den angitte merkespenningen på typeskiltet samsvarer med den gjeldende nettspenningen!
- Strømledningen må ikke komme i berøring med de roterende børstene.
- Stikkontakten på maskinen må bare brukes til de formål som er spesifisert i anvisningen.

**Miljøvern:**

- Merkingen viser at dette produktet ikke kan kastes som husholdningsavfall i hele EU.
- Avhend dette produktet etter det landsspesifikke gjenvinningssystem eller overlat det til en TASKI-partner. Partneren kan motta dette produktet for en miljøvennlig avhending.

**Merk:**

- Kontakt kundeservice for mer informasjon.
- Alle bruksanvisningene til TASKI, inkludert denne, er tilgjengelige på følgende webområde: www.taski.com

### Service, vedlikehold og pleie

◊ = etter hver rengjøringsøkt, ◊◊ = hver uke

| Aktivitet | ⌂ | ⌂ ⌂ |
|---|---|---|
| Sjekke/skifte støvpose | • | |
| Sjekke/skifte filterduk | • | |
| Sjekke/skifte utblåsningsfilter | | • |
| Sjekke/skifte HEPA-filter | | • |
| Rengjør maskinen med en fuktig klut. | • | |

### Servicesenter

Hvis du tar kontakt med oss som følge av en driftsfeil eller en bestilling, må du alltid oppgi typebetegnelse og serienummer. Denne informasjonen finner du på typeskiltet på maskinen din. På siste side i denne bruksanvisningen finner du adressen til din nærmeste TASKI servicepartner.

## Feil

| Feil | Mulig årsak | Utbedring av feil |
|---|---|---|
| Maskin uten funksjon lar seg ikke slå på | Maskinen er slått av | • Slå på På/Av-bryter |
| | Strømpluggen eller enhetens plugg er ikke satt inn | • Koble strømpluggen til stikkontakten |
| | Defekt hovedkabel | • Skift ut hovedkabel |
| | På/Av-bryter er defekt | • Kontakt servicepartner |
| | Motoren går ikke | • Kontakt servicepartner |
| Maskinen slår seg av under bruk | Automatisk tilbakestilling av temperaturen er utløst | • Støvposen er full<br>• Kontroller støvsugerens tilbehør |
| Dårlig sugeeffekt | Slange eller forstø-vningsdyse tett (f.eks. trebiter, stoffrester) | • Fjern fremmedlegemer |
| | Støvposen er full | • Skifte støvpose |
| | Slangen ikke riktig satt inn | • Kontroller slangen |
| | Filterduken skitten | • Rengjør eller bytt filterduk |

## Tekniske data

| Maskin | AERO 8 | AERO 8 PLUS | |
|---|---|---|---|
| Merkespenning | 220-240 V~ / 127 V~ | | AC |
| Frekvens | 50-60 / 60 | | Hz |
| Nominell merkeeffekt | 585 | | W |
| Mål (L x B x H) maks. | 31 x 43 x 39 | | cm |
| Lengde på hovedkabel | 12.5 | | m |
| Maskinens vekt ved driftsklar maskin | 9 | 10 | kg |
| Bruksvolum | 8 | | l |

| Maskin | AERO 15 | AERO 15 PLUS | |
|---|---|---|---|
| Merkespenning | 220-240 V~ / 127 V~ | | AC |
| Frekvens | 50-60 / 60 | | Hz |
| Nominell merkeeffekt | 585 | | W |
| Mål (L x B x H) maks. | 31 x 43 x 43 | | cm |
| Lengde på hovedkabel | 12.5 | | m |
| Maskinens vekt for driftsklar maskin | 9 | 10 | kg |
| Bruksvolum | 15 | | l |

| Maskin | AERO 15 Power | |
|---|---|---|
| Merkespenning | 220-240 V~ | AC |
| Frekvens | 50-60 | Hz |
| Nominell merkeeffekt | 800 | W |
| Mål (L x B x H) maks. | 31 x 43 x 43 | cm |
| Lengde på hovedkabel | 12.5 | m |
| Maskinens vekt for driftsklar maskin | 9 | kg |
| Bruksvolum | 15 | l |

| Fastsatte verdier i samsvar med IEC 60335-2-69 | AERO 8/15 PLUS | AERO 15 Power | |
|---|---|---|---|
| Lydtrykknivå LdA | 54 | 55 | dB(A) |
| Lydtrykknivå LdA (ECO) | 50 | -- | dB(A) |
| Usikkerhet KpA | 2,0 | | dB(A) |
| Samlet verdi av vibrasjoner | <2,5 | | $m/s^2$ |
| Usikkerhet K | 0,25 | | $m/s^2$ |
| Vannprutbeskyttelse | IPX0 | | |
| Beskyttelsesklasse | II | | |

## Transport

### ☞ Merk:

- Tilbehøret må tas av.
- Sørg for at maskinen er bundet fast i transport-kjøretøyet og er sikret.

## Tilbehør

| Nr. | Artikkel |
|---|---|
| 7524288 | Fleece-støvpose til engangsbruk (pakker à 10 stykk) |
| 7524289 | Papir-støvpose med dobbelt filter til engangsbruk (pakker à 10 stykk) |
| 7524290 | Universell forstøvningsdyse 32 mm |
| 7524291 | Skyvedyse 32 mm |
| 7524292 | Flatt, hardt gulv forstøvningsdyse 32 mm |
| 7524293 | Turbo vakumbørste/sugebørste |
| 7523355 | Flatt, hardt gulv forstøvningsdyse 32 mm |
| 7524993 | Teleskoprør for metallrørbøyninger |
| 7524297 | Sugeslange 2,2 m |
| 7524298 | Sugeslange 4.5 m |
| 7524299 | Tilbehørssett (dyse for riper og børstedyse) |
| 7524300 | Dyse for riper 32 mm |
| 7524301 | Børstedyse 32 mm |
| 7524302 | Dyse for møbeltrekk 32 mm |
| 7524822 | HEPA 13-filter |
| 7524303 | Avgassfilterputer (pakker à 10 stykk) |
| 7524305 | Filterduk (pakker à 5 stykk) |
| 7517261 | Trolley transportbrett |
| 8500740 | Konuskobling 32/38 mm |
| 7524464 | Strømledning SEV 16,5 m |
| 7524465 | Strømledning EURO 16,5 m |
| 7524466 | Strømledning UK 16,5 m |
| 7515055 | 3-delt sugestang 32 mm |
| 7524994 | Metal albue |
| 7524992 | Slangekobling for metallrørbøyninger |
| 8500520 | Radiator dyse 38 mm |
| 8500530 | Rørsugedyse 38 mm |

## PL Tłumaczenie oryginalnej instrukcji użytkowania

Przed rozpoczęciem eksploatacji urządzenia należy się zapoznać z instrukcją obsługi i informacjami dotyczącymi bezpieczeństwa.

Instrukcję należy zachować i przechowywać w łatwo dostępnym miejscu, aby można było z niej w każdej chwili skorzystać.

**Objaśnienie symboli**

**Niebezpieczeństwo:**
Ten symbol wskazuje na ważne informacje. Nieprzestrzeganie tych instrukcji może powodować zagrożenie dla osób i/lub poważne straty materialne!

**Uwaga:**
Ten symbol wskazuje na ważne informacje. Nieprzestrzeganie tych instrukcji może powodować zakłócenia i straty materialne!

**Wskazówka:**
Ten symbol zamieszczono przy ważnych informacjach dotyczących efektywnej eksploatacji urządzenia. Nieprzestrzeganie tych instrukcji może powodować zakłócenia!

**Użytkowanie zgodne z przeznaczeniem**

Urządzenia są przeznaczone do stosowania przemysłowego (np. w hotelach, szkołach, szpitalach, fabrykach, centrach handlowych, halach sportowych itp.). Służą one do czyszczenia na sucho twardych podłoży według wytycznych określonych w niniejszej instrukcji obsługi. Urządzenia te są przystosowane wyłącznie do eksploatacji wewnątrz budynków.

**Niebezpieczeństwo:**
Wprowadzanie zmian w urządzeniu bez zgody Diversey prowadzi do utraty ważności znaku bezpieczeństwa oraz deklaracji zgodności CE. Użytkowanie niezgodne z przeznaczeniem może powodować szkody na osobach, uszkodzenie urządzenia i obiektów w otoczeniu. Postępowanie w powyższy sposób skutkuje najczęściej utratą wszelkich praw gwarancyjnych i praw do ewentualnych roszczeń z tytułu gwarancji.

**Informacje dotyczące bezpieczeństwa**

Ze względu na swoją budowę oraz zastosowaną konstrukcję urządzenia TASKI spełniają stosowne wymagania najważniejszych dyrektyw UE z zakresu bezpieczeństwa i ochrony zdrowia, co umożliwia ich oznakowanie CE.

**Niebezpieczeństwo:**

- Urządzenie może być obsługiwane wyłącznie przez stosownie poinstruowane osoby lub pracowników z odpowiednio udokumentowanymi kwalifikacjami, którym zlecono wykonanie określonych prac.
- Urządzenie nie może być obsługiwane przez osoby upośledzone fizycznie, umysłowo lub sensorycznie oraz niedysponujące odpowiednim doświadczeniem i wiedzą, w tym dzieci. Dzieci powinny pozostawać pod opieką i należy dopilnować, aby nie wykorzystywały urządzenia do zabawy.
- Nie wolno składować i użytkować urządzenia w warunkach zagrożenia wybuchem oraz w pomieszczeniach, w których znajdują się lub przetwarzane są substancje palne (np. benzyna, rozpuszczalniki, olej opałowy, pył wybuchowy). Podzespoły elektryczne i mechaniczne urządzenia mogą doprowadzić do zapłonu tego rodzaju substancji.
- Urządzenie nie może być wykorzystywane do usuwania substancji trujących, szkodliwych dla zdrowia, żrących lub drażniących (np. niebezpiecznych pyłów itp.). Tego rodzaju substancje nie zostaną w całości odseparowane przez system filtracyjny urządzenia i nie można wykluczyć ich szkodliwego oddziaływania na zdrowie użytkownika oraz osób postronnych.
- Urządzenia nie wolno stosować do zbierania cieczy.
- W przypadku wystąpienia wadliwego działania, usterki lub po kolizji czy upadku urządzenie musi zostać sprawdzone przed ponownym uruchomieniem przez upoważnionego specjalistę.
- W razie uszkodzenia części istotnych dla bezpieczeństwa, takich jak osłona szczotki, kabel sieciowy czy pokrywy chroniące przed dostępem do elementów przewodzących prąd, należy niezwłocznie zaprzestać eksploatacji urządzenia!
- Przed przystąpieniem do prac przy urządzeniu należy je wyłączyć i wyciągnąć wtyczkę sieciową z gniazda.

**Uwaga:**

- Urządzenie może być użytkowane i przechowywane wyłącznie w suchych i niezapylonych pomieszczeniach w temperaturze od +10 do +35°C.
- Urządzenie musi być zabezpieczone przed nieupoważnionym użyciem. Dlatego urządzenie bez nadzoru należy przechowywać w zamkniętym pomieszczeniu.
- Należy bezwzględnie przestrzegać lokalnych przepisów BHP i instrukcji producenta dotyczących stosowania środków czystości.
- Zabrania się wkładania i wyjmowania wtyczki zasilania sieciowego z gniazda mokrymi rękami!
- Należy sprawdzić, czy napięcie znamionowe podane na tabliczce znamionowej jest zgodne z napięciem w Państwa sieci!
- Należy dopilnować, aby przewód zasilający nie dotykał obracających się szczotek.
- Gniazdo w urządzeniu może być wykorzystywane wyłącznie do celów określonych w instrukcji.

**Ochrona środowiska:**

- Symbol oznacza, że na terenie całej UE obowiązuje zakaz wyrzucania produktu razem z odpadami z gospodarstw domowych.
- Urządzenie należy utylizować w ramach lokalnie obowiązującego systemu recyklingu lub przekazać dystrybutorowi firmy TASKI w celu utylizacji produktu w sposób przyjazny dla środowiska.

**Wskazówka:**

- W celu uzyskania szczegółowych informacji prosimy o kontakt z działem obsługi klienta.
- Niniejsza instrukcja obsługi oraz pozostałe instrukcje obsługi urządzeń TASKI są dostępne na stronie internetowej pod adresem: www.taski.com

## Serwis, konserwacja i czyszczenie

◊ = każdorazowo po zakończeniu czyszczenia, ◊◊ = co tydzień,

| Czynność: | ⌂ | ⌂ ⌂ |
|---|---|---|
| kontrola/wymiana worka na kurz | ● | |
| kontrola/wymiana tkaniny filtracyjnej | ● | |
| kontrola/wymiana filtra powietrza wylotowego | | ● |
| kontrola/wymiana filtra HEPA | | ● |
| czyszczenie urządzenia wilgotną szmatką | ● | |

## Centrum obsługi

Zgłaszając usterkę lub składając zamówienie, należy podać oznaczenie typu i numer urządzenia. Dane te znajdują się na tabliczce znamionowej urządzenia. Na ostatniej stronie niniejszej instrukcji obsługi można znaleźć adresy najbliższych punktów serwisowych TASKI.

## Usterki

| Usterka | Możliwa przyczyna | Usuwanie usterki |
|---|---|---|
| Nie można włączyć urządzenia bez aktywowanej funkcji | Urządzenie jest wyłączone | • Nacisnąć włącznik/wyłącznik |
| | Niepodłączona wtyczka sieciowa lub wtyczka w urządzeniu | • Podłączyć wtyczkę do gniazda zasilania sieciowego |
| | Uszkodzony kabel zasilający | • Wymienić kabel zasilający |
| | Uszkodzony włącznik/wyłącznik | • Skontaktować się z serwisem |
| | Silnik nie pracuje | • Skontaktować się z serwisem |
| Urządzenie wyłącza się w czasie pracy | Zadziałał samopowrotny czujnik temperatury | • Zapełniony worek na kurz<br>• Skontrolować elementy zestawu ssawnego |
| Niska moc ssania | Niedrożny wąż lub dysza (np. kawałki drewna, resztki tkanin) | • Usunąć ciała obce |
| | Zapełniony worek na kurz | • Wymienić worek na kurz |
| | Nieprawidłowo zamocowany wąż | • Skontrolować wąż |
| | Zanieczyszczona tkanina filtracyjna | • Wyczyścić lub wymienić tkaninę filtracyjną |

## Dane techniczne

| Urządzenie | AERO 8 | AERO 8 PLUS | |
|---|---|---|---|
| Napięcie znamionowe | 220-240 V~ / 127 V~ | | AC |
| Częstotliwość | 50-60 / 60 | | Hz |
| Moc znamionowa, nominalna | 585 | | W |
| Wymiary (D × S × W) maks. | 31 x 43 x 39 | | cm |
| Długość kabla zasilającego | 12.5 | | m |
| Ciężar urządzenia gotowego do pracy | 9 | 10 | kg |
| Pojemność użytkowa | 8 | | l |

| Urządzenie | AERO 15 | AERO 15 PLUS | |
|---|---|---|---|
| Napięcie znamionowe | 220-240 V~ / 127 V~ | | AC |
| Częstotliwość | 50-60 / 60 | | Hz |
| Moc znamionowa, nominalna | 585 | | W |
| Wymiary (D × S × W) maks. | 31 x 43 x 43 | | cm |
| Długość kabla zasilającego | 12.5 | | m |
| Ciężar urządzenia gotowego do pracy | 9 | 10 | kg |
| Pojemność użytkowa | 15 | | l |

| Urządzenie | AERO 15 Power | |
|---|---|---|
| Napięcie znamionowe | 220-240 V~ | AC |
| Częstotliwość | 50-60 | Hz |
| Moc znamionowa, nominalna | 800 | W |
| Wymiary (D × S × W) maks. | 31 x 43 x 43 | cm |
| Długość kabla zasilającego | 12.5 | m |
| Ciężar urządzenia gotowego do pracy | 9 | kg |
| Pojemność użytkowa | 15 | l |

| Wartości określone zgodnie z IEC 60335-2-69 | AERO 8/15 PLUS | AERO 15 Power | |
|---|---|---|---|
| Poziom ciśnienia akustycznego LpA | 54 | 55 | dB(A) |
| Poziom ciśnienia akustycznego LpA (ECO) | 50 | -- | dB(A) |
| Niedokładność KpA | 2,0 | | dB(A) |
| Przyspieszenie drgań łącznie | < 2,5 | | $m/s^2$ |
| Niepewność K | 0,25 | | $m/s^2$ |
| Osłona przeciwbryzgowa | IPX0 | | |
| Klasa ochrony | II | | |

## Transport

### ☞ Wskazówka:

- Należy zdjąć akcesoria.
- Podczas transportu urządzenie należy odpowiednio przymocować pasami i zabezpieczyć.

## Akcesoria

| Nr | Artykuł |
|---|---|
| 7524288 | Jednorazowy worek na kurz, włóknina (10 sztuk w opakowaniu) |
| 7524289 | Jednorazowy worek na kurz z podwójnym filtrem, papierowy (10 sztuk w opakowaniu) |
| 7524290 | Dysza uniwersalna 32 mm |
| 7524291 | Dysza ślizgowa 32 mm |
| 7524292 | Dysza płaska do twardych powierzchni 32 mm |
| 7524293 | Szczotka ssąca turbo 32 mm |
| 7523355 | Dysza do twardych powierzchni 32 mm |
| 7524993 | Rura teleskopowa do łuków metalowych |
| 7524297 | Wąż ssawny 2,2 m |
| 7524298 | Wąż ssawny 4.5 m |
| 7524299 | Zestaw akcesoriów (dysza szczelinowa i dysza szczotkowa) 32 mm |
| 7524300 | Dysza szczelinowa, długa 32 mm |
| 7524301 | Dysza szczotkowa, długa 32 mm |
| 7524302 | Dysza do tapicerki 32 mm |
| 7524822 | Filtr HEPA 13 |
| 7524303 | Wkładki filtra powietrza wywiewanego (10 sztuk w opakowaniu) |
| 7524305 | Tkanina filtracyjna (5 sztuk w opakowaniu) |
| 7517261 | Podstawa transportowa do wózka |
| 8500740 | Złącze stożkowe 32/38 mm |
| 7524464 | Kabel zasilania sieciowego SEV 16,5 m |
| 7524465 | Kabel zasilania sieciowego EURO 16,5 m |
| 7524466 | Kabel zasilania sieciowego UK 16,5 m |
| 7515055 | 3-częściowy pręt ssący 32 mm |
| 7524994 | Metalowy łokieć |
| 7524992 | Łącznik do węży do metalowych kolanek rurowych |
| 8500520 | Dysza chłodnicy 38 mm |
| 8500530 | Dysza ssąca do rur 38 mm |

## PT Tradução das instruções de utilização

Antes da primeira colocação em funcionamento, é obrigatório ler as instruções de utilização e as instruções de segurança.

Guarde cuidadosamente as instruções de utilização e mantenha-as acessíveis para poderem ser consultadas a qualquer momento.

**Explicações dos símbolos**

**Perigo:**
Este símbolo alerta para informações importantes. A não observância destas indicações pode representar perigo para pessoas e / ou provocar danos materiais consideráveis!

**Cuidado:**
Este símbolo alerta para informações importantes. A não observância destas indicações pode provocar avarias e danos materiais!

**Nota:**
Este símbolo alerta para informações importantes associadas à utilização eficiente do produto. A não observância destas indicações pode provocar avarias!

**Utilização adequada de máquinas**

As máquinas destinam-se ao uso comercial (por ex. hotéis, escolas, hospitais, fábricas, centros comerciais, pavilhões desportivos, escritórios etc.). Ela destina-se à limpeza a seco de sedimentos endurecidos da base da máquina, no estrito cumprimento das instruções de utilização. Estas máquinas foram concebidas exclusivamente para serem usadas em áreas interiores.

**Perigo:**
As modificações na máquina não autorizadas pela Diversey conduzem à perda de validade dos indicadores de segurança e da conformidade CE. Uma utilização da máquina contrária à utilização adequada de máquinas pode causar danos pessoais, na máquina e no ambiente de trabalho. Nestes casos quaisquer direitos de garantia e a indemnização perdem a validade.

**Instruções de segurança**

As máquinas TASKI foram projetadas e construídas de acordo com os requisitos legais básicos de segurança e proteção da saúde pelas diretivas CE e, por isso, exibem marcação CE.

**Perigo:**

- A máquina só pode ser utilizada por pessoas que tenham recebido formação sobre a operação e funcionamento da máquina ou tenham comprovado as suas capacidades na sua utilização e tenha sido expressamente autorizadas para o seu uso.
- A máquina não pode ser utilizada por pessoas com capacidades físicas, sensoriais ou mentais limitadas, incluindo crianças, ou sem experiência e conhecimentos. As crianças devem ser vigiadas de modo a garantir que não brincam com a máquina.
- A máquina não pode ser utilizada em áreas onde se encontrem armazenados ou sejam processados materiais explosivos ou facilmente inflamáveis (por ex. benzina, solventes, fuelóleo, poeiras). Os componentes elétricos ou mecânicos poderão causar a ignição destes materiais.
- A máquina não pode ser utilizada para aspirar materiais tóxicos, prejudiciais para a saúde, corrosivos ou que causem irritação (por ex. pós perigosos, etc.). O sistema de filtragem não bloqueia eficazmente este tipo de materiais. Não podem ser excluídos possíveis danos para a saúde do utilizador e de terceiros.
- A máquina não pode ser utilizada para aspirar líquidos.
- No caso de ocorrência de uma anomalia, um defeito ou após uma colisão ou uma queda, a máquina deve ser inspecionada por um técnico especializado autorizado antes de voltar a ser colocada em funcionamento.
- Se forem causados danos em peças relevantes ao nível da segurança, por ex. na proteção da escova, cabo principal ou tampas de acesso a peças condutoras de energia, o funcionamento da máquina deve ser imediatamente interrompido!
- A máquina tem de estar desligada e a ficha de alimentação retirada da tomada antes da realização de qualquer trabalho na máquina.

**Cuidado:**

- A máquina deve ser operada e armazenada apenas em ambientes secos, sem pó, com temperaturas de + 10 até + 35 graus.
- A máquina deve ser protegida contra utilização não autorizada. Antes de deixar a máquina, guarde-a num espaço fechado.
- As diretivas nacionais sobre proteção de pessoal e prevenção de acidentes como também as indicações do fabricante sobre a utilização da solução de limpeza têm de ser observadas de forma consistente.
- É proibido encaixar e desencaixar a ficha de alimentação com as mãos molhadas!
- Verifique se a voltagem indicada na placa de características coincide com a tensão de rede de que dispõe!
- O cabo de conexão de rede não deve entrar em contacto com as escovas e rotação.
- Apenas utilizar a tomada na máquina para os fins estipulados nas instruções.

**Proteção ambiental:**

- Esta marca indica que este produto não pode ser eliminado na UE juntamente com resíduos indiferenciados.
- Elimine este produto através do sistema de reciclagem do respetivo país ou entregue este produto a um parceiro comercial da TASKI. Este parceiro receberá o seu produto para eliminá-lo de forma amiga do ambiente.

**Nota:**

- Para mais informações contacte o seu serviço de apoio ao cliente.
- Este manual de instruções, assim como todos os manuais de instruções para máquinas TASKI, encontram-se disponíveis no seguinte website: www.taski.com

## Assistência técnica, manutenção e cuidado

◊ = A cada final do processo de limpeza, ◊◊ = todas as semanas,

| Tarefa | ⌂ | ⌂ ⌂ |
|---|---|---|
| Verificar/substituir o saco de pó | • | |
| Verificar/substituir filtro de pano | • | |
| Verificar/substituir filtro de exaustão | | • |
| Verificar/substituir filtro HEPA | | • |
| Limpe a máquina com um pano húmido | • | |

## Centro de assistência técnica

Se, devido a uma avaria, entrar em contacto connosco, deverá indicar-nos sempre a designação do modelo e o número da máquina. Estas informações encontram-se na placa de características da sua máquina. Na última página das instruções de utilização encontrará o endereço do seu representante de assistência técnica TASKI mais próximo.

## Avarias

| Avaria | Causa possível | Resolução da avaria |
|---|---|---|
| Não é possível ligar a máquina sem função | Máquina desligada | • Ligar o interruptor para Ligar/Desligar |
| | Ficha de alimentação ou ficha do aparelho não inserida | • Ligue a ficha de alimentação à tomada de alimentação |
| | Cabo principal com defeito | • Substituir cabo principal |
| | Interruptor para Ligar/ Desligar com defeito | • Contactar o representante de assistência técnica |
| | Motor não roda | • Contactar o representante de assistência técnica |
| A máquina desliga durante a operação | O sensor de temperatura de autocarregamemto disparou | • Saco de pó cheio<br>• Verifique os acessórios do aspirador. |
| Potência de aspiração fraca | Mangueira ou bocal do pó obstruída (por ex. pedaços de madeira, restos de materiais) | • Remover corpos estranhos |
| | Saco de pó cheio | • Substituir o saco de pó |
| | Mangueira não está corretamente inserida | • Verificar a mangueira |
| | Filtro de pano sujo | • Limpar ou substituir filtro de pano |

## Dados técnicos

| Máquina | AERO 8 | AERO 8 PLUS | |
|---|---|---|---|
| Voltagem | 220-240 V~ / 127 V~ | | AC |
| Frequência | 50-60 / 60 | | Hz |
| Potência nominal | 585 | | W |
| Medidas (C x L x A) max. | 31 x 43 x 39 | | cm |
| Comprimento do cabo principal | 12.5 | | m |
| Peso da máquina em estado de prontidão operacional | 9 | 10 | kg |
| Volume útil | 8 | | l |

| Máquina | AERO 15 | AERO 15 PLUS | |
|---|---|---|---|
| Voltagem | 220-240 V~ / 127 V~ | | AC |
| Frequência | 50-60 / 60 | | Hz |
| Potência nominal | 585 | | W |
| Medidas (C x L x A) max. | 31 x 43 x 43 | | cm |
| Comprimento do cabo principal | 12.5 | | m |
| Peso da máquina em estado de prontidão operacional | 9 | 10 | kg |
| Volume útil | 15 | | l |

| Máquina | AERO 15 Power | |
|---|---|---|
| Voltagem | 220-240 V~ | AC |
| Frequência | 50-60 | Hz |
| Potência nominal | 800 | W |
| Medidas (C x L x A) max. | 31 x 43 x 43 | cm |
| Comprimento do cabo principal | 12.5 | m |
| Peso da máquina em estado de prontidão operacional | 9 | kg |
| Volume útil | 15 | l |

| Valores apurados de acordo com a IEC 60335-2-69 | AERO 8/15 PLUS | AERO 15 Power | |
|---|---|---|---|
| Nível de pressão acústica LpA | 54 | 55 | dB(A) |
| Nível de pressão acústica LpA (ECO) | 50 | -- | dB(A) |
| Instabilidade KpA | 2,0 | | dB(A) |
| Valor total de vibração | <2,5 | | $m/s^2$ |
| Instabilidade K | 0,25 | | $m/s^2$ |
| Protegido contra salpicos de água | IPX0 | | |
| Classe de proteção | II | | |

## Transporte

### ☞ Nota:

- O acessório deve ser retirado.
- Ao fazê-lo certifique-se de que a máquina está presa com cintas e bem fixada no veículo de transporte.

## Acessórios

| N.º | artigo |
|---|---|
| 7524288 | Saco de pó de feltro descartável (embalagem de 10 unidades) |
| 7524289 | Saco de pó de papel duplo descartável (embalagem de 10 unidades) |
| 7524290 | Bocal de pó Universal 32 mm |
| 7524291 | Bocal deslizante 32 mm |
| 7524292 | Bocal de pó para pavimento duro plano 32 mm |
| 7524293 | Escova de sucção Turbo 32 mm |
| 7523355 | Bocal de pó para pavimento duro 32 mm |
| 7524993 | Tubo telescópico para curvas de tubos de metal |
| 7524297 | Mangueira de sucção 2.2 m |
| 7524298 | Mangueira de sucção 4.5 m |
| 7524299 | Conjunto de acessório (bocal fendas e bocal de aspiração) 32 mm |
| 7524300 | Bocal de fendas comprido 32 mm |
| 7524301 | Bocal de aspiração comprido 32 mm |
| 7524302 | Bocal de estofos 32 mm |
| 7524822 | Filtro HEPA 13 |
| 7524303 | Almofadas do filtro de ar de exaustão (embalagem de 10 unidades) |
| 7524305 | Filtro de pano (embalagem de 5 peças) |
| 7517261 | Recipiente de transporte Trolley |
| 8500740 | Encaixe cónico 32/38 mm |
| 7524464 | Cabo principal SEV 16.5 m |
| 7524465 | Cabo principal EURO 16.5 m |
| 7524466 | Cabo principal UK 16.5 m |
| 7515055 | Vareta de sucção de 3 partes de 32 mm |
| 7524994 | Cotovelo de metal |
| 7524992 | Conector de mangueira para curvas de tubos de metal |
| 8500520 | Bico de radiador de 38 mm |
| 8500530 | Bocal de sucção de tubo 38 mm |

## RO Traducere a instrucţiunilor originale de utilizare

Înainte de prima punere în funcțiune a mașinii, citiți neapărat instrucțiunile de utilizare și cele de siguranță.

Păstrați instrucțiunile de utilizare într-un loc sigur și ușor accesibil pentru a putea fi consultate în orice moment.

**Explicarea simbolurilor**

**Pericol:**
Acest simbol indică informații importante. Nerespectarea acestor indicații poate pune în pericol siguranța persoanelor și / sau poate cauza pagube materiale majore!

**Atenţie:**
Acest simbol indică informații importante. Nerespectarea acestor indicații poate duce la defecțiuni și pagube materiale!

**Note:**
Acest simbol indică informații importante în legătură cu utilizarea eficientă a produsului. Nerespectarea acestor indicații poate duce la defecțiuni!

**Utilizarea conform destinaţiei**

Mașina este destinată utilizării profesionale (de exemplu în hoteluri, școli, spitale, fabrici, centre comerciale, săli de sport, birouri ș.a.). Ele se folosesc pentru curățarea sec a pardoselilor dure, respectându-se strict instrucțiunile de utilizare. Aceste mașini sunt concepute exclusiv pentru utilizarea în spații interioare.

**Pericol:**
Modificări ale mașinii neautorizate de Diversey duc la anularea valabilității marcajelor de siguranță și a certificatului de conformitate CE. Utilizarea mașinii neconformă cu destinația poate produce accidentarea personalului, deteriorarea mașinii și afectarea zonei de lucru. În astfel de cazuri se anulează orice pretenții de garanție sau de efectuare a unor eventuale lucrări în garanție.

**Instrucţiuni privind siguranţa**

Mașinile TASKI, datorită tipului lor de construcție și a modului lor de fabricație, corespund directivelor UE aplicabile, referitoare la siguranță și sănătate și, din acest motiv, poartă marcajul CE.

**Pericol:**

- Această mașină poate fi utilizată doar de către persoane care sunt instruite corespunzător cu privire la folosirea mașinii sau care și-au dovedit abilitățile cu privire la utilizarea mașinii și care sunt autorizate explicit să utilizeze mașina.
- Mașina nu trebuie utilizată de persoane cu capacități psihice, senzoriale sau mentale limitate, inclusiv de către copii, sau de persoane cu lipsă de experiență și cunoștințe. Copiii trebuie supravegheați pentru a vă asigura că nu se joacă cu mașina.
- Această mașină nu trebuie utilizată în spații unde sunt depozitate sau prelucrate substanțe explozibile și ușor inflamabile (de exemplu, benzină, solvenți, combustibil pentru încălzire, praf etc.). Componentele electrice sau mecanice pot duce la aprinderea acestor materiale.
- Nu este permisă utilizarea mașinii pentru aspirarea substanțelor otrăvitoare, dăunătoare sănătății, corozive sau iritante (de exemplu pulberi periculoase etc.). Sistemul de filtrare nu reține suficient astfel de materiale. O posibilă afectare a sănătății utilizatorului sau a terților nu poate fi exclusă.
- Mașina nu se va utiliza pentru aspirarea de lichide.
- La apariția unei erori în funcționare, a unei defecțiuni precum și după o coliziune sau o răsturnare, mașina trebuie verificată de un specialist autorizat înainte de a fi pusă din nou în funcțiune.
- În cazul deteriorării unor părți componente relevante pentru siguranță, precum capacul periilor, cablul de alimentare din rețea sau capace care permit accesul la piesele sub tensiune, funcționarea mașinii va fi imediat întreruptă!
- Pentru toate lucrările care vor fi efectuate la mașină, aceasta trebuie să fie oprită și scoasă din priză.

**Atenţie:**

- Este permisă depozitarea și utilizarea mașinii numai într-un spațiu uscat, fără praf, la temperaturi între +10 și +35 de grade.
- Mașina trebuie protejată contra utilizării neautorizate. De aceea, înainte de a vă îndepărta de mașină, depozitați-o într-o încăpere încuiată.
- Prevederile naționale privind protecția persoanelor și evitarea accidentelor precum și indicațiile producătorilor pentru utilizarea detergenților trebuie respectate în mod consecvent.
- Este interzisă conectarea sau deconectarea cu mâinile umede a cablului de alimentare!
- Verificați dacă tensiunea de alimentare indicată pe plăcuța cu date tehnice a echipamentului este aceeași cu cea de la priza de alimentare!
- Cablul de alimentare nu trebuie să atingă periile în timp ce acestea se rotesc.
- Priza de pe mașină se va utiliza numai pentru scopurile specificate în instrucțiuni.

**Protecţia mediului:**

- Acest simbol indică faptul că acest produs nu poate fi dezafectat pe teritoriul UE împreună cu deșeurile menajere.
- Eliminați la deșeuri acest produs prin sistemul de reciclare specific țării sau predați-l partenerului distribuitor TASKI. Distribuitorul TASKI poate prelua acest produs în vederea eliminării ecologice la deșeuri.

**Note:**

- Contactați serviciul clienți pentru informații suplimentare.
- Aceste instrucțiuni de utilizare, precum și toate instrucțiunile de utilizare pentru mașinile TASKI, sunt disponibile pe Internet la: www.taski.com

**Service, întreţinere şi îngrijire**

⌂ = după terminarea fiecărei operații de curățare, ⌂ ⌂ = în fiecare săptămână

| Activitate | ⌂ | ⌂ ⌂ |
|---|---|---|
| Verificare/înlocuire sac pentru praf | • | |
| Verificare /înlocuire filtru textil | • | |
| Verificare /înlocuire filtru evacuare | | • |
| Verificare/înlocuire filtru HEPA | | • |
| Curățați mașina cu o lavetă umedă | • | |

## Centru de service

Dacă ne contactaţi în legătură cu o defecţiune în funcţionare sau cu o comandă, comunicaţi-ne întotdeauna denumirea de tip şi numărul maşinii. Aceste informaţii le găsiţi pe plăcuţa de identificare a maşinii dumneavoastră. Pe ultima pagină a acestor instrucţiuni de utilizare găsiţi adresa celui mai apropiat partener de service TASKI.

## Defecţiuni

| Defecţiune | Cauză posibilă | Remedierea defecţiunii |
|---|---|---|
| Maşina nu funcţionează şi nu poate fi pornită | Maşina este oprită | • Se acţionează întrerupătorul pornit/oprit |
| | Ştecherul de reţea sau ştecherul aparatului nu este în priză | • Introduceţi ştecherul de reţea în priza de alimentare |
| | Cablul de alimentare este defect | • Se înlocuieşte cablul de alimentare |
| | Întrerupătorul pornit/oprit este defect | • Se contactează partenerul de service |
| | Motorul nu se roteşte | • Se contactează partenerul de service |
| Maşina se opreşte în timpul funcţionării | Senzorul de temperatură cu revenire automată a declanşat | • Sac pentru praf plin<br>• Se controlează accesoriile aspiratorului |
| Maşina nu aspiră bine | Furtunul sau duza pentru praf sunt înfundate (de exemplu, cu bucăţi de lemn, resturi de stofă) | • Se îndepărtează corpurile străine |
| | Sac pentru praf plin | • Se înlocuieşte sacul pentru praf |
| | Furtunul nu este montat corect | • Se controlează furtunul |
| | Filtru textil murdar | • Se curăţă sau se înlocuieşte filtrul textil |

## Informaţii tehnice

| Maşină | AERO 8 | AERO 8 PLUS | |
|---|---|---|---|
| Tensiune nominală | 220-240 V~ / 127 V~ | | c.a. |
| Frecvenţă | 50-60 / 60 | | Hz |
| Putere nominală | 585 | | W |
| Dimensiuni (L x l x H) max. | 31 x 43 x 39 | | cm |
| Lungime cablu de reţea | 12.5 | | m |
| Greutate maşină pregătită de lucru | 9 | 10 | kg |
| Volum util | 8 | | litri |

| Maşină | AERO 15 | AERO 15 PLUS | |
|---|---|---|---|
| Tensiune nominală | 220-240 V~ / 127 V~ | | c.a. |
| Frecvenţă | 50-60 / 60 | | Hz |
| Putere nominală | 585 | | W |
| Dimensiuni (L x l x H) max. | 31 x 43 x 43 | | cm |
| Lungime cablu de reţea | 12.5 | | m |
| Greutate maşină pregătită de lucru | 9 | 10 | kg |
| Volum util | 15 | | litri |

| Maşină | AERO 15 Power | |
|---|---|---|
| Tensiune nominală | 220-240 V~ | c.a. |
| Frecvenţă | 50-60 | Hz |
| Putere nominală | 800 | W |
| Dimensiuni (L x l x H) max. | 31 x 43 x 43 | cm |
| Lungime cablu de reţea | 12.5 | m |
| Greutate maşină pregătită de lucru | 9 | kg |
| Volum util | 15 | litri |

| Valori determinate conform standardului IEC 60335-2-69 | AERO 8/15 PLUS | AERO 15 Power | |
|---|---|---|---|
| Nivel de presiune acustică LpA | 54 | 55 | dB(A) |
| Nivel de presiune acustică LpA (ECO) | 50 | -- | dB(A) |
| Incertitudine KpA | 2,0 | | dB(A) |
| Valoare totală vibraţii | <2,5 | | $m/s^2$ |
| Incertitudine K | 0,25 | | $m/s^2$ |
| Protecţie la stropire cu apă | IPX0 | | |
| Clasă de protecţie | II | | |

## Transportul

### ☞ Note:

- Se scot accesoriile.
- Aveţi grijă ca maşina să fie ancorată strâns şi bine asigurată pe mijlocul de transport.

## Accesorii

| Nr. | Articol |
|---|---|
| 7524288 | Sac pentru praf, din fleece, de unică folosinţă (pachet cu 10 bucăţi) |
| 7524289 | Filtru dublu de unică folosinţă, din sac de hârtie pentru praf (pachet cu 10 bucăţi) |
| 7524290 | Duză pentru praf, universală, 32 mm |
| 7524291 | Duză glisantă 32 mm |
| 7524292 | Duză plată de praf pentru pardoseală dură, 32 mm |
| 7524293 | Perie de aspirare turbo, 32 mm |
| 7523355 | Duză de praf pentru pardoseală dură, 32 mm |
| 7524993 | Tub telescopic pentru îndoiri de ţevi metalice |
| 7524297 | Furtun de aspiraţie, 2,2 m |
| 7524298 | Furtun de aspiraţie, 4.5 m |
| 7524299 | Set de accesorii (duză pentru fante şi duză tip pensulă), 32 mm |
| 7524300 | Duză lungă pentru fante, 32 mm |
| 7524301 | Duză lungă tip pensulă, 32 mm |
| 7524302 | Duză pentru tapiţerie, 32 mm |
| 7524822 | Filtru HEPA 13 |
| 7524303 | Plăci de filtru de evacuare (pachet cu 10 bucăţi) |
| 7524305 | Pânză de filtrare (pachet cu 5 bucăţi) |
| 7517261 | Tavă de transport Trolley |
| 8500740 | Cuplă conică, 32/38 mm |
| 7524464 | Cablu de reţea SEV 16,5 m |
| 7524465 | Cablu de reţea EURO 16,5 m |
| 7524466 | Cablu de reţea UK 16,5 m |
| 7515055 | Tijă de aspiraţie din 3 părţi 32 mm |
| 7524994 | Cot metalic |
| 7524992 | Conector furtun pentru îndoiri de ţevi metalice |
| 8500520 | Duza radiatorului de 38 mm |
| 8500530 | Duză de aspiraţie a ţevii 38 mm |

## RU Перевод оригинального руководства по эксплуатации

Перед первым вводом в эксплуатацию в обязательном порядке прочтите руководство по эксплуатации и указания по технике безопасности.

Бережно храните руководство по эксплуатации в доступном месте для получения справочной информации в любое время.

**Объяснение условных знаков**

**Опасность!**
Этот символ указывает на важную информацию. Обозначает важные указания, несоблюдение которых может создавать опасность для людей и/или приводить к значительному материальному ущербу!

**Внимание!**
Этот символ указывает на важную информацию. Несоблюдение этих инструкций может привести к сбоям и повреждению имущества!

**Указание!**
Этот символ указывает на важную информацию, относящуюся к эффективному использованию продукта. Несоблюдение этих инструкций может привести к неисправности!

**Использование по назначению**

Машины предназначены для коммерческого использования (например, в гостиницах, школах, больницах, на заводах, в торговых центрах, спортивных залах и т. п.). При строгом соблюдении положений настоящего руководства по эксплуатации машины служат для сухой уборки твердых напольных покрытий. Данные машины предназначены для использования исключительно внутри помещений.

**Опасность!**
При внесении в конструкцию машины изменений, не разрешенных компанией Diversey, знак безопасности и соответствие стандартам CE теряют силу. Использование машины не по назначению может привести к травмированию людей, повреждению машины и рабочего помещения. В этом случае любые гарантийные иски и рекламационные претензии, как правило, не принимаются.

**Указания по технике безопасности**

Машины TASKI по своему дизайну и конструкции соответствуют основным требованиям по технике безопасности и охране здоровья Директив ЕС и в связи с этим имеют знак CE.

**Опасность!**

- Машину разрешается использовать только тем лицам, которые прошли соответствующий инструктаж или подтвердили свою пригодность к обслуживанию и имеют полномочия на использование машины.
- К эксплуатации машины не допускаются лица, в том числе дети, с ограниченными физическими, сенсорными или ментальными способностями или не имеющие достаточного опыта и знаний. Дети должны находиться под присмотром, им не разрешается играть с машиной.
- Машину запрещается использовать в помещениях, в которых хранятся или используются взрывоопасные и легковоспламеняющиеся вещества (например, бензин, растворители, мазут, пыль и т. п.). Электрические или механические компоненты могут привести к воспламенению этих веществ.
- Машину запрещается использовать для удаления ядовитых, вредных для здоровья, едких или раздражающих веществ (например, опасной пыли и т. п.). Фильтровальная система не в достаточной мере задерживает вещества такого рода. Нельзя исключить возможного нанесения вреда здоровью пользователя и третьих лиц.
- Машину запрещается использовать для удаления жидкости.
- При возникновении неисправности, поломки, а также после столкновения или опрокидывания машину перед повторным вводом в эксплуатацию должен проверить специалист.
- При повреждении влияющих на безопасность частей, как то: крышка рабочих органов, сетевой кабель или крышки, которые обеспечивают доступ к токопроводящим деталям, следует немедленно прекратить эксплуатацию машины!
- При выполнении любых работ на машине она должна быть выключена, а сетевой выключатель – извлечен из розетки.

**Внимание!**

- Машину разрешается эксплуатировать и хранить только в сухих непыльных помещениях при температуре от +10 до + 35 градусов.
- Необходимо защитить машину от несанкционированного использования. Перед тем как отойти от машины, необходимо поместить ее на хранение в запертое помещение.
- Необходимо постоянно соблюдать предписания по защите персонала и предотвращению несчастных случаев, а также указания производителя по использованию моющих средств.
- Запрещается вставлять и вынимать вилку питающего кабеля мокрыми руками!
- Проверьте соответствие номинального напряжения, указанного на заводской табличке, и напряжения в конкретной электрической сети!
- Шнур питания не должен касаться вращающихся щеток.
- Розетка на машине может использоваться только в целях, предусмотренных инструкциями.

**Защита окружающей среды:**

- Маркировка указывает на то, что на всей территории ЕС данный продукт запрещается утилизировать вместе с бытовыми отходами.
- Утилизируйте данный продукт посредством системы переработки, характерной для данной конкретной страны, или передайте его партнеру TASKI по сбыту. Он сможет утилизировать его экологически безопасным способом.

## ☞ Указание!

- Для получения дополнительной информации обращайтесь в сервисную службу.
- Данное руководство по эксплуатации, а также все руководства по эксплуатации для машин TASKI можно найти на сайте: www.taski.com

### Обслуживание, техобслуживание и уход

⌂ = по окончании уборки, ⌂ ⌂ = каждую неделю

| Действие | ⌂ | ⌂ ⌂ |
|---|---|---|
| Проверьте/замените пылесборный мешок | ● | |
| Проверьте/замените хлопчатый фильтр | ● | |
| Проверьте/замените сажевый фильтр | | ● |
| Проверьте/замените HEPA-фильтр | | ● |
| Очистите машину посредством влажной тряпки | ● | |

### Сервисный центр

При обращении к нам в связи с неполадками в работе машины или для заказа просьба указывать тип и номер машины. Данная информация указана на заводской табличке машины. На последней странице настоящего руководства по эксплуатации указаны адреса ближайших сервисных центров компании Diversey.

### Неисправности

| Неисправность | Возможная причина | Устранение неисправности |
|---|---|---|
| Машина без функции не включается | Машина выключена | • Включите выключатель вкл./выкл. |
| | Не вставлен сетевой или приборный штекер | • Вставьте сетевой штекер в розетку |
| | Поврежден сетевой кабель | • Замените сетевой кабель |
| | Неисправен выключатель вкл./выкл. | • Обратитесь в сервисный центр |
| | Двигатель не вращается | • Обратитесь в сервисный центр |
| Машина отключается во время работы | Сработал овосстанавливающийся датчик температуры | • Заполнен пылесборный мешок<br>• Проверьте принадлежности всасывающего блока |
| Плохая производительность всасывания | Шланг или насадка засорились (например, кусками дерева, остатками ткани) | • Удалите посторонние предметы |
| | Заполнен пылесборный мешок | • Замените пылесборный мешок |
| | Неправильно вставлен шланг | • Проверьте шланг |
| | Загрязнен хлопчатый фильтр | • Очистите или замените хлопчатый фильтр |

### Технические данные

| Машина | AERO 8 | AERO 8 PLUS | |
|---|---|---|---|
| Номинальное напряжение | 220-240 В~ / 127 В~ | | AC |
| Частота | 50-60 / 60 | | Гц |
| Номинальная мощность | 585 | | Вт |
| Размеры (Д x Ш x В) макс. | 31 x 43 x 39 | | см |
| Длина сетевого кабеля | 12.5 | | м |
| Вес машины в рабочем состоянии | 9 | 10 | кг |
| Полезный объем | 8 | | л |

| Машина | AERO 15 | AERO 15 PLUS | |
|---|---|---|---|
| Номинальное напряжение | 220-240 В~ / 127 В~ | | AC |
| Частота | 50-60 / 60 | | Гц |
| Номинальная мощность | 585 | | Вт |
| Размеры (Д x Ш x В) макс. | 31 x 43 x 43 | | см |
| Длина сетевого кабеля | 12.5 | | м |
| Вес машины в рабочем состоянии | 9 | 10 | кг |
| Полезный объем | 15 | | л |

| Машина | AERO 15 Power | |
|---|---|---|
| Номинальное напряжение | 220-240 В~ | AC |
| Частота | 50-60 | Гц |
| Номинальная мощность | 800 | Вт |
| Размеры (Д x Ш x В) макс. | 31 x 43 x 43 | см |
| Длина сетевого кабеля | 12.5 | м |
| Вес машины в рабочем состоянии | 9 | кг |
| Полезный объем | 15 | л |

| Значения, определенные согласно IEC 60335-2-69 | AERO 8/15 PLUS | AERO 15 Power | |
|---|---|---|---|
| Уровень звукового давления LpA | 54 | 55 | дБ(A) |
| Уровень звукового давления LpA (режим ECO) | 50 | -- | дБ(A) |
| Погрешность KpA | 2,0 | | дБ(A) |
| Общее значение колебаний | <2,5 | | м/с² |
| Погрешность K | 0,25 | | м/с² |
| Защита от брызг воды | IPX0 | | |
| Класс защиты | II | | |

### Транспортировка

## ☞ Указание!

- Принадлежности необходимо снять.
- Следите за тем, чтобы машина была привязана и зафиксирована в транспортном средстве.

### Принадлежности

| № | Изделие |
|---|---|
| 7524288 | Одноразовый пылесборный мешок из нетканого материала (10 шт. в упаковке) |
| 7524289 | Одноразовый двойной бумажный фильтр (мешок) (10 шт. в упаковке) |
| 7524290 | Универсальная насадка для пыли 32 мм |
| 7524291 | Скользящая насадка 32 мм |
| 7524292 | Насадка для уборки пыли с ровных твердых напольных покрытий 32 мм |
| 7524293 | Всасывающая турбощетка 32 мм |
| 7523355 | Насадка для уборки пыли с твердых напольных покрытий 32 мм |
| 7524993 | Телескопическая труба для отводов металлических труб |
| 7524297 | Всасывающий шланг 2,2 м |
| 7524298 | Всасывающий шланг 4,5 м |
| 7524299 | Набор принадлежностей (щелевая насадка и насадка-щетка) 32 мм |
| 7524300 | Длинная щелевая насадка 32 мм |
| 7524301 | Длинная насадка-щетка 32 мм |
| 7524302 | Насадка для мягкой мебели 32 мм |
| 7524822 | HEPA 13-фильтр |
| 7524303 | Подушечки фильтра вытяжного воздуха (10 шт. в упаковке) |
| 7524305 | Хлопчатый фильтр (5 шт. в упаковке) |
| 7517261 | Тележка с лотком |
| 8500740 | Конический соединитель 32/38 мм |
| 7524464 | Сетевой кабель SEV 16,5 м |
| 7524465 | Сетевой кабель EURO 16,5 м |
| 7524466 | Сетевой кабель UK 16,5 м |
| 7515055 | Всасывающий шток, состоящий из 3 частей, 32 мм |
| 7524994 | Металлический локоть |
| 7524992 | Соединитель для металлических колен труб |
| 8500520 | Патрубок радиатора 38 мм |
| 8500530 | Всасывающий патрубок 38 мм |

## SK Preklad originálneho návodu na používanie

Pred prvým použitím stroja si bezpodmienečne prečítajte návod na používanie a bezpečnostné pokyny.

Návod na používanie si odložte, aby bol vždy kedykoľvek k dispozícii.

**Vysvetlenie symbolov**

**Nebezpečenstvo:**
Tento symbol upozorňuje na dôležité informácie. Označuje dôležité pokyny, ktorých nedodržiavanie môže spôsobiť ohrozenie osôb a/alebo rozsiahle vecné škody!

**Upozornenie:**
Tento symbol upozorňuje na dôležité informácie. Nedodržanie týchto pokynov môže viesť k poruchám a vecným škodám!

**Poznámka:**
Tento symbol upozorňuje na dôležité informácie v súvislosti s efektívnym využívaním výrobku. Nedodržanie týchto pokynov môže viesť k poruchám!

**Určený účel použitia**

Stroj je určený na priemyselové použitie (napr. v hoteloch, školách, nemocniciach, továrňach, nákupných centrách, športových halách a pod.). Pri striktnom dodržiavaní tohto návodu na používanie slúžia tieto stroje na suché čistenie tvrdých podlahových krytín. Tieto stroje sú koncipované výlučne na používanie v interiéri.

**Nebezpečenstvo:**
Zmeny stroja, neschválené spoločnosťou Diversey, môžu viesť k zániku platnosti bezpečnostnej značky a zhody CE. Používanie stroja v rozpore s určeným účelom môže viesť k zraneniam osôb, poškodeniu stroja a pracovného prostredia. V takýchto prípadoch spravidla zanikajú akékoľvek nároky, vyplývajúce zo záruky.

**Bezpečnostné pokyny**

Stroje TASKI svojou koncepciou a konštrukciou zodpovedajú príslušným základným bezpečnostným a zdravotným požiadavkám smerníc ES, a preto sú označené symbolom CE.

**Nebezpečenstvo:**

- Stroj môžu používať iba osoby, ktoré sú primerane poučené o jeho používaní, alebo preukázali svoje schopnosti na jeho obsluhu, a sú výslovne poverené jeho používaním.
- Stroj nesmú používať osoby (vrátane detí) so zníženými fyzickými, zmyslovými alebo duševnými schopnosťami, alebo s nedostatkom skúseností a znalostí. Deti musia byť pod dozorom, aby sa so strojom nehrali.
- Stroj sa nesmie používať v priestoroch, v ktorých sa skladujú alebo spracúvajú potenciálne výbušné a ľahko zápalné látky (napr. benzín, rozpúšťadlá, vykurovací olej, prach, atď.). Elektrické alebo mechanické komponenty by mohli spôsobiť vznietenie týchto látok.
- Stroj sa nesmie používať na nasávanie jedovatých, zdraviu škodlivých, žieravých alebo dráždivých látok (napr. nebezpečného prachu, atď.). Filtračný systém látky tohto druhu dostatočne neodfiltruje. Nie je možné vylúčiť poškodenie zdravia používateľa a ďalších osôb.
- Stroj sa nesmie používať na vysávanie kvapalín.
- Pri výskyte chyby funkcie alebo poruchy, ako aj po zrážke alebo prevrhnutí, musí stroj pred jeho opätovným uvedením do prevádzky skontrolovať kvalifikovaný odborník.
- Pri poškodení dielov dôležitých z hľadiska bezpečnosti, ako sú kryt kief, sieťová šnúra alebo kryty umožňujúce prístup k častiam pod prúdom, sa používanie stroja musí ihneď prerušiť!
- Pri akýchkoľvek prácach na stroji sa stroj musí vypnúť a zástrčka sieťovej šnúry vytiahnuť zo zásuvky.

**Upozornenie:**

- Stroj sa smie používať a skladovať len v suchom, bezprašnom prostredí pri teplotách od +10 °C do +35 °C.
- Stroj chráňte pred neoprávneným používaním. Pred vzdialením sa od stroja stroj uschovajte v uzamknutom priestore.
- Treba dôsledne dodržiavať národné predpisy o ochrane osôb a o prevencii úrazov pri práci, ako aj údaje výrobcu o používaní čistiacich prostriedkov.
- Zasúvať a vyťahovať zástrčku sieťovej šnúry mokrými rukami je zakázané!
- Skontrolujte, či menovité napätie, uvedené na typovom štítku, zodpovedá napätiu vo vašej sieti!
- Sieťovú šnúru chráňte pred stykom s rotujúcimi kefami.
- Zásuvku na stroji používajte iba na účely, uvedené v pokynoch.

**Ochrana životného prostredia:**

- Toto označenie znamená, že tento výrobok sa v celej EÚ nesmie vyhadzovať do komunálneho odpadu.
- Tento výrobok nechajte odborne zlikvidovať v špecializovanom recyklačnom stredisku elektrického odpadu alebo ho odovzdajte vášmu distribučnému partnerovi TASKI. Váš partner môže od vás výrobok prevziať na ekologickú likvidáciu.

**Poznámka:**

- Pre ďalšie informácie sa obráťte na zákaznícky servis.
- Tento návod na používanie, ako aj všetky návody na používanie pre stroje TASKI nájdete na nasledujúcej stránke: www.taski.com

**Servis, údržba a ošetrovanie**

◊ = pri každom ukončení čistenia, ◊◊ = každý týždeň,

| Činnosť | ◊ | ◊ ◊ |
|---|---|---|
| Kontrola/výmena vrecka na prach | ● | |
| Kontrola/výmena filtračnej tkaniny | ● | |
| Kontrola/výmena výstupného filtra | | ● |
| Kontrola/výmena HEPA filtra | | ● |
| Vyčistenie stroja vlhkou utierkou | ● | |

**Servisné stredisko**

Pri komunikácii s nami v prípade porúch stroja alebo objednávky vždy uveďte typové označenie a číslo stroja. Tieto údaje nájdete na typovom štítku stroja. Na poslednej strane tohto návodu na používanie nájdete adresu vášho najbližšieho servisného partnera TASKI.

## Poruchy

| Porucha | Možné príčiny | Odstránenie poruchy |
|---|---|---|
| Stroj nefunguje, nedá sa zapnúť | Stroj je vypnutý | • Spínač zapnite |
| | Zástrčka sieťovej šnúry alebo zástrčka zariadenia nie je propojená. | • Zástrčku sieťovej šnúry pripojte do zásuvky. |
| | Poškodená sieťová šnúra | • Sieťovú šnúru vymeňte |
| | Chybný vypínač | • Obráťte sa na servisného partnera. |
| | Motor sa neotáča | • Obráťte sa na servisného partnera. |
| Stroj sa počas používania vypne | Samospínací snímač teploty sa aktivoval | • Vrecko na prach je plné<br>• Skontrolujte odsávacie príslušenstvo |
| Nedostatočný sací výkon | Upchatá hadica alebo hubica na prach (napr. kúskami dreva, zvyškami látky) | • Odstráňte cudzie telesá |
| | Vrecko na prach je plné | • Vrecko na prach vymeňte |
| | Hadica nie je správne nasadená | • Hadicu skontrolujte |
| | Znečistená filtračná tkanina | • Filtračnú tkaninu vyčistite alebo vymeňte |

## Technické parametre

| Stroj | AERO 8 | AERO 8 PLUS | |
|---|---|---|---|
| Menovité napätie | 220-240 V~ / 127 V~ | | striedavý prúd |
| Frekvencia | 50-60 / 60 | | Hz |
| Menovitý výkon | 585 | | W |
| Rozmery (d x š x v) max. | 31 x 43 x 39 | | cm |
| Dĺžka sieťovej šnúry | 12.5 | | m |
| Maximálna hmotnosť stroja v pohotovostnom stave | 9 | 10 | kg |
| Využiteľný objem | 8 | | l |

| Stroj | AERO 15 | AERO 15 PLUS | |
|---|---|---|---|
| Menovité napätie | 220-240 V~ / 127 V~ | | striedavý prúd |
| Frekvencia | 50-60 / 60 | | Hz |
| Menovitý výkon | 585 | | W |
| Rozmery (d x š x v) max. | 31 x 43 x 43 | | cm |
| Dĺžka sieťovej šnúry | 12.5 | | m |
| Maximálna hmotnosť stroja v pohotovostnom stave | 9 | 10 | kg |
| Využiteľný objem | 15 | | l |

| Stroj | AERO 15 Power | |
|---|---|---|
| Menovité napätie | 220-240 V~ | striedavý prúd |
| Frekvencia | 50-60 | Hz |
| Menovitý výkon | 800 | W |
| Rozmery (d x š x v) max. | 31 x 43 x 43 | cm |
| Dĺžka sieťovej šnúry | 12.5 | m |
| Maximálna hmotnosť stroja v pohotovostnom stave | 9 | kg |
| Využiteľný objem | 15 | l |

| Zistené hodnoty podľa IEC 60335-2-69 | AERO 8/15 PLUS | AERO 15 Power | |
|---|---|---|---|
| Hladina akustického tlaku LpA | 54 | 55 | dB(A) |
| Hladina akustického tlaku LpA (ECO) | 50 | -- | dB(A) |
| Nepresnosť KpA | 2,0 | | dB(A) |
| Celková hodnota vibrácií | < 2,5 | | $m/s^2$ |
| Nepresnosť K | 0,25 | | $m/s^2$ |
| Ochrana proti striekajúcej vode | IPX0 | | |
| Ochranná trieda | II | | |

## Preprava

### ☞ Poznámka:

- Príslušenstvo odstráňte.
- Dbajte na to, aby bol stroj v transportnom vozidle pevne uviazaný a zaistený.

## Príslušenstvo

| Č. | Výrobok |
|---|---|
| 7524288 | Jednorazové plstené vrecko na prach (balenie po 10 ks) |
| 7524289 | Jednorazové dvojvrstvové papierové vrecko na prach (balenie po 10 ks) |
| 7524290 | Univerzálna hubica na prach 32 mm |
| 7524291 | Klzná hubica 32 mm |
| 7524292 | Plochá hubica na prach na tvrdé podlahy 32 mm |
| 7524293 | Kefa na turbovysávanie 32 mm |
| 7523355 | Plochá hubica na prach na tvrdé podlahy 32 mm |
| 7524993 | Teleskopická trubica na ohýbanie kovových rúrok |
| 7524297 | Vysávacia hadica 2,2 m |
| 7524298 | Vysávacia hadica 4.5 m |
| 7524299 | Sada príslušenstva (štrbinová a štetinová hubica) 32 mm |
| 7524300 | Štrbinová hubica, dlhá 32 mm |
| 7524301 | Štetinová hubica, dlhá 32 mm |
| 7524302 | Hubica na čalúnenie 32 mm |
| 7524822 | HEPA 13 filter |
| 7524303 | Podložky filtra výfukového vzduchu(balenie po 10 ks) |
| 7524305 | Filtračná tkanina (balenie po 5 ks) |
| 7517261 | Prepravný vozík |
| 8500740 | Kónická spojka 32/38 mm |
| 7524464 | Hlavný prívodný kábel SEV 16,5 m |
| 7524465 | Hlavný prívodný kábel EURO 16,5 m |
| 7524466 | Hlavný prívodný kábel UK 16,5 m |
| 7515055 | 3-dielna sacia tyč 32 mm |
| 7524994 | Kovové koleno |
| 7524992 | Hadicová spojka pre ohyby kovových rúrok |
| 8500520 | Tryska chladiča 38 mm |
| 8500530 | Sacie hrdlo potrubia 38 mm |

## SL Prevod originalnih navodil za uporabo

Pred prvim zagonom obvezno preberite navodila za uporabo in varnostna navodila.

Navodila za uporabo skrbno shranite, tako da bodo vedno na dosegu in si jih boste lahko po potrebi znova ogledali.

**Razlaga oznak**

**Nevarnost:**
Ta simbol opozarja na pomembne informacije. Neupoštevanje teh opozoril lahko povzroči nevarnost za osebe in/ali obsežno materialno škodo!

**Opozorilo:**
Ta simbol opozarja na pomembne informacije. Neupoštevanje teh opozoril lahko povzroči motnje in materialno škodo!

**Opomba:**
Ta simbol opozarja na pomembne informacije o učinkoviti uporabi izdelka. Neupoštevanje teh opozoril lahko povzroči motnje!

**Namen uporabe**

Stroji so namenjeni profesionalni uporabi (npr. v hotelih, šolah, bolnišnicah, tovarnah, nakupovalnih središčih, telovadnicah ipd.). Stroji so ob strogem upoštevanju teh navodil za uporabo namenjeni suhemu čiščenju trdih talnih oblog. Ti stroji so zasnovani izključno za uporabo v notranjih prostorih.

**Nevarnost:**
Pri spremembah stroja, ki jih ne odobri družba Diversey, se razveljavita varnostna oznaka in oznaka skladnosti CE. Nepravilna uporaba stroja lahko povzroči telesne poškodbe oseb, okvare stroja in škodo v delovnem okolju. V teh primerih se praviloma razveljavita vsaka garancija in morebitni garancijski zahtevki.

**Varnostna navodila**

Stroji TASKI zaradi svoje izvedbe in konstrukcije izpolnjujejo zadevne temeljne zahteve glede varnosti in zdravja, opredeljene v direktivah ES, zato so opremljeni z oznako CE.

**Nevarnost:**

- Stroj lahko uporabljajo samo osebe, ki so bile za njegovo uporabo ustrezno usposobljene ali ki so dokazale ustrezne sposobnosti za njegovo upravljanje in so izrecno pooblaščene za njegovo uporabo.
- Stroja ne smejo uporabljati osebe z zmanjšanimi fizičnimi, senzoričnimi ali mentalnimi sposobnostmi oziroma osebe s pomanjkanjem izkušenj in znanj, vključno z otroki. Otroke je treba nadzorovati in zagotoviti, da se ne igrajo s strojem.
- Stroja ni dovoljeno uporabljati v prostorih, kjer se skladiščijo ali obdelujejo eksplozivne ali zelo vnetljive snovi (npr. bencin, topila, kurilno olje, prah ipd.). Električne ali mehanske komponente lahko povzročijo vžig teh snovi.
- Stroja ne uporabljajte za sesanje strupenih, zdravju škodljivih, jedkih ali dražljivih snovi (npr. nevarnega prahu ipd.). Filtrirni sistem ne prefiltrira zadostne količine takih snovi. Morebitnih vplivov na zdravje uporabnika in tretjih oseb ni mogoče izključiti.
- Stroja ne uporabljajte za sesanje tekočin.
- Ob pojavu napake v delovanju, okvare ali po trku oziroma padcu mora stroj pred ponovnim zagonom pregledati pooblaščeni serviser.
- Pri poškodbah delov, ki so pomembni za varnost, npr. pokrova krtač, omrežnega kabla ali pokrovov, ki omogočajo dostop do delov pod napetostjo, nemudoma prenehajte uporabljati stroj!
- Pri vseh delih, ki se izvajajo na stroju, mora biti ta izklopljen in omrežni vtič izvlečen iz vtičnice.

**Opozorilo:**

- Stroj je dovoljeno uporabljati in shranjevati samo v suhem okolju brez prahu, pri temperaturah od +10 do +35 °C.
- Stroj je treba zavarovati pred nepooblaščeno uporabo. V ta namen stroj shranite v zaklenjen prostor, preden se od njega oddaljite.
- Dosledno je treba upoštevati nacionalne predpise za zaščito oseb in preprečevanje nesreč ter navedbe proizvajalca glede uporabe čistil.
- Prepovedano je vtikati in iztikati omrežni vtič z mokrimi rokami.
- Preverite, ali se nazivna napetosti, ki je navedena na tipski tablici, sklada z omrežno napetostjo pri vas.
- Omrežni priključni vod ne sme priti v stik z vrtljivo krtačo.
- Vtičnico na stroju uporabljajte samo za namene, opredeljene v navodilih.

**Varstvo okolja:**

- Znak opozarja, da v celotni EU tega izdelka ni dovoljeno vreči v gospodinjske odpadke.
- Izdelek odnesite na zbirno mesto za posebne odpadke ali ga vrnite distribucijskemu partnerju izdelkov TASKI. Ta bo prevzel izdelek in poskrbel za okolju prijazno odstranitev.

**Opomba:**

- Za dodatne informacije se obrnite na službo za pomoč strankam.
- Ta navodila za uporabo in tudi vsa druga navodila za stroje TASKI so na voljo na spletni strani: www.taski.com

**Servisiranje, vzdrževanje in nega**

◊ = ob vsakem zaključku čiščenja, ◊◊ = vsak teden,

| Dejavnost | ◊ | ◊ ◊ |
|---|---|---|
| Preverjanje/menjava vrečke za prah | • | |
| Preverjanje/menjava filtrirne kape | • | |
| Preverjanje/menjava izpušnega filtra | | • |
| Preverjanje/menjava HEPA-filtra | | • |
| Čiščenje stroja z vlažno krpo | • | |

**Servisni center**

Če nas kontaktirate zaradi motnje v delovanju ali naročila, vedno navedite oznako tipa in številko stroja. Ti podatki so navedeni na tipski ploščici stroja. Na zadnji strani teh navodil za uporabo najdete naslov najbližjega servisnega partnerja družbe TASKI.

## Motnje

| Motnja | Možen vzrok | Odpravljanje motenj |
|---|---|---|
| Stroj ne deluje, stroja ni mogoče vklopiti. | Stroj je izklopljen. | • Pritisnite na stikalo za vklop/izklop. |
| | Omrežni vtič ali vtičnica ni vključena. | • Omrežni vtič vtaknite v omrežno vtičnico. |
| | Omrežni kabel je poškodovan. | • Zamenjajte omrežni kabel. |
| | Stikalo za vklop/izklop je poškodovano. | • Obrnite se na servisnega partnerja |
| | Motor se ne vrti. | • Obrnite se na servisnega partnerja |
| Stroj se izklopi med obratovanjem. | Sprožilo se je samoponastavitveno temperaturno tipalo. | • Vrečka za prah je polna.<br>• Preverite pripomočke sesalca. |
| Sesalna moč je slaba. | Gibka cev ali šoba za prah je zamašena (npr. s koščki lesa, ostanki materiala). | • Odstranite tujke. |
| | Vrečka za prah je polna. | • Zamenjajte vrečko za prah. |
| | Gibka cev ni pravilno vstavljena. | • Preverite gibko cev. |
| | Filtrirna kapa je umazana. | • Očistite ali zamenjajte filtrirno kapo. |

## Tehnični podatki

| Stroj | AERO 8 | AERO 8 PLUS | |
|---|---|---|---|
| Nazivna napetost | 220-240 V~ / 127 V~ | | AC |
| Frekvenca | 50-60 / 60 | | Hz |
| Nazivna moč | 585 | | W |
| Najv. mere (D × Š × V) | 31 x 43 x 39 | | cm |
| Dolžina omrežnega kabla | 12.5 | | m |
| Teža stroja v delovni pripravljenosti | 9 | 10 | kg |
| Uporabna prostornina | 8 | | l |

| Stroj | AERO 15 | AERO 15 PLUS | |
|---|---|---|---|
| Nazivna napetost | 220-240 V~ / 127 V~ | | AC |
| Frekvenca | 50-60 / 60 | | Hz |
| Nazivna moč | 585 | | W |
| Najv. mere (D × Š × V) | 31 x 43 x 43 | | cm |
| Dolžina omrežnega kabla | 12.5 | | m |
| Teža stroja v delovni pripravljenosti | 9 | 10 | kg |
| Uporabna prostornina | 15 | | l |

| Stroj | AERO 15 Power | |
|---|---|---|
| Nazivna napetost | 220-240 V~ | AC |
| Frekvenca | 50-60 | Hz |
| Nazivna moč | 800 | W |
| Najv. mere (D × Š × V) | 31 x 43 x 43 | cm |
| Dolžina omrežnega kabla | 12.5 | m |
| Teža stroja v delovni pripravljenosti | 9 | kg |
| Uporabna prostornina | 15 | l |

| Vrednosti, določene v skladu s standardom IEC 60335-2-69 | AERO 8/15 PLUS | AERO 15 Power | |
|---|---|---|---|
| Raven zvočnega tlaka LpA | 54 | 55 | dB (A) |
| Raven zvočnega tlaka LpA (ECO) | 50 | -- | dB (A) |
| Negotovost KpA | 2,0 | | dB (A) |
| Skupna vrednost nihanja | < 2,5 | | $m/s^2$ |
| Negotovost K | 0,25 | | $m/s^2$ |
| Zaščita pred škropljenjem vode | IPX0 | | |
| Zaščitni razred | II | | |

## Transport

### ☞ Opomba:

- Pripomočke je treba odstraniti.
- Zagotovite, da je stroj med prevozom v transportnem vozilu trdno privezan in zavarovan.

## Pripomočki

| Št. | izdelka |
|---|---|
| 7524288 | Koprenasta vrečka za prah za enkratno uporabo (komplet 10 kosov) |
| 7524289 | Papirnata vrečka za prah za enkratno uporabo z dvojnim filtriranjem (komplet 10 kosov) |
| 7524290 | Univerzalna krtača 32 mm |
| 7524291 | Drsna šoba 32 mm |
| 7524292 | Ploska šoba za prah za trdne talne obloge 32 mm |
| 7524293 | Globinska krtača 32 mm |
| 7523355 | Šoba za prah za trdne talne obloge 32 mm |
| 7524993 | Teleskopska cev za zavoje kovinskih cevi |
| 7524297 | Sesalna cev, 2,2 m |
| 7524298 | Sesalna cev, 4.5 m |
| 7524299 | Set pripomočkov (ozki nastavek in šoba za prah) 32 mm |
| 7524300 | Ozki nastavek, dolgi 32 mm |
| 7524301 | Šoba za prah, dolga 32 mm |
| 7524302 | Šoba za oblazinjeno pohištvo, dolga 32 mm |
| 7524822 | HEPA 13-filter |
| 7524303 | Blazinice izpušni filter (komplet 10 kosov) |
| 7524305 | Filtrirna kapa (komplet 5 kosov) |
| 7517261 | Transportna posodica za voziček |
| 8500740 | Konusna spojka 32/38 mm |
| 7524464 | Omrežni kabel SEV 16,5 m |
| 7524465 | Omrežni kabel EURO 16,5 m |
| 7524466 | Omrežni kabel UK 16,5 m |
| 7515055 | 3-delna sesalna palica 32 mm |
| 7524994 | Kovinski komolec |
| 7524992 | Cevni priključek za upogibanje kovinskih cevi |
| 8500520 | Šoba za radiator 38 mm |
| 8500530 | Cev za sesanje cevi 38 mm |

# SV Översättning av den ursprungliga bruksanvisningen

Innan maskinen startas första gången är det viktigt att du noggrant läser bruksanvisningen och säkerhetsinstruktionerna.

Förvara bruksanvisningen på en säker plats och där den är lätt att komma åt.

### Teckenförklaring

**Fara:**
Denna symbol hänvisar till viktig information. Nonchalering av denna anvisning kan utsätta personer för fara och/eller medföra omfattande skador på egendom!

**Varning:**
Denna symbol hänvisar till viktig information. Nonchalering av denna anvisning kan leda till störningar och sakskador!

**Observera:**
Denna symbol hänvisar till viktig information i samband med en effektiv användning av produkten. Nonchalering av denna anvisning kan leda till störningar!

### Avsedd användning

Maskinerna är avsedda för professionellt bruk (t.ex. för hotell, skolor, sjukhus, fabriker, köpcentra, sporthallar etc.). De är avsedda att under strikt beaktande av den här bruksanvisningen användas för torrengöring av hårda golv. Maskinerna är endast konstruerade för användning inomhus.

**Fara:**
Ändringar på maskinen som inte är auktoriserade av Diversey leder till att säkerhetstecknet och CE-konformiteten inte längre gäller. All användning av maskinen som inte överensstämmer med avsedd användning kan leda till personskador, skador på maskinen och i arbetsområdet. I sådana fall upphör garantin och eventuella garantianspråk att gälla.

### Säkerhetsinstruktioner

TASKI-maskinerna motsvarar genom byggnadsstilen och konstruktionen de tillämpliga och grundläggande säkerhets- och hälsokraven i enlighet med EG-direktiv och är försedda med CE-märkning.

**Fara:**

- Denna maskin får endast användas av för uppgiften utbildade personer som uttryckligen visat sig vara kvalificerade och fått i uppdrag att använda maskinen.
- Maskinen får inte användas av personer med minskad fysisk, sensorisk eller psykisk förmåga, inklusive barn, eller vid brist på erfarenhet och kunskap. Barn bör hållas under uppsikt så att de inte leker med maskinen.
- Maskinen får inte användas i utrymmen där explosiva och lättantändliga ämnen förvaras eller bearbetas (t.ex. bensin, lösningsmedel, eldningsolja, damm etc.). Maskinens elektriska eller mekaniska komponenter kan orsaka antändning av dessa ämnen.
- Maskinen får inte användas för att suga upp giftiga, hälsovådliga, frätande eller irriterande ämnen (t.ex. farligt damm osv.). Filtersystemet kan inte filtrera bort dessa ämnen på ett tillfredsställande sätt. Möjliga hälsorisker för användaren eller tredje part kan inte uteslutas.
- Maskinen får inte användas för att suga upp vätskor.
- Vid fel, defekt eller efter en kollision eller vurpa måste maskinen kontrolleras av en auktoriserad specialist innan den tas i drift igen.
- Vid skador på säkerhetsrelevanta delar som exempelvis borstkåpa, nätkabel eller skydd som möjliggör åtkomst till strömledande delar, ska man avsluta driften av maskinen omedelbart!
- Vid alla arbeten på maskinen måste maskinen vara avstängd och nyckeln uttagen ur uttaget.

**Varning:**

- Denna maskin får endast användas och förvaras i torra miljöer med temperaturer från +10 till +35 grader.
- Maskinen måste skyddas mot obehörig användning. Efter användning av maskinen, förvara den i ett avstängt rum innan du går.
- De nationella föreskrifterna om personskydd och förbyggande av olycksfall samt uppgifter från tillverkaren om användning av rengöringsmedel måste alltid beaktas.
- Det är förbjudet att sätta in/ dra ut elkabeln med våta händer!
- Försäkra er om att märkspänningen skriven på maskinens typskylt stämmer överens med den av ert eluttag!
- Låt inte nätanslutningsledningen komma i kontakt med de roterande borstarna.
- Använd endast maskinens kontakt för ändamålen som anges i anvisningen.

**Miljöskydd:**

- Märkningen visar att denna produkt inte får kasseras med hushållsavfallet inom EU.
- Kassera denna produkt via landsspecifika återvinningssystem eller lämna den till TASKI-återförsäljare. Denne kan ta emot denna produkt för miljövänlig kassering.

**Observera:**

- Kontakta kundtjänst för ytterligare information.
- Denna bruksanvisning, precis som alla andra bruksanvisningar från TASKI, finns tillgänglig på följande webbsida: www.taski.com

### Service, underhåll och skötsel

⌂ = efter avslutad användning, ⌂ ⌂ = varje vecka

| Att göra | ⌂ | ⌂ ⌂ |
|---|---|---|
| Kontrollera/byt dammpåse | • | |
| Kontrollera/byt ut filterduk | • | |
| Kontrollera/byt ut utblåsfilter | | • |
| Kontrollera/byt ut HEPA-filter | | • |
| Rengör maskinen med en fuktig trasa. | • | |

### Servicecenter

Om du på grund av en driftstörning eller beställning önskar ta kontakt med oss, ska du alltid ange typbeteckning och maskinnummer. Dessa uppgifter hittar du på typskylten för din maskin. På sista sidan i denna bruksanvisning hittar du adressen till närmaste TASKI-servicepartner.

## Tekniska fel

| Tekniska fel | Möjliga orsakar | Problemlösning |
|---|---|---|
| Maskin startas inte/ Maskin utan funktion | Maskinen avstängd | • Koppla in På/Av-brytaren |
| | Huvudkontakt eller vägguttag inte instoppad | • Sätt i elkabeln i elutaget. |
| | Defekt elkabel | • Ersätt elkabeln |
| | På/Av-brytaren defekt | • Kontakta en servicepartner |
| | Motorn är roterar inte | • Kontakta en servicepartner |
| Maskinen stängs av under driften | Självåterställande temperaturgivare har löst ut | • Dammpåsen är full<br>• Kontrollera sugtillbehör |
| Dålig sugeffekt | Slang eller dammunstycke igensatt (t.ex. träbitar, tygrester) | • Avlägsna främmande föremål |
| | Dammpåsen är full | • Byt dammpåse |
| | Slang är inte isatt korrekt | • Kontrollera slang |
| | Filterduk smutsig | • Rengör eller byt ut filterduk |

## Tekniska data

| Maskin | AERO 8 | AERO 8 PLUS | |
|---|---|---|---|
| Strömstyrka | 220-240 V~ / 127 V~ | | AC |
| Frekvens | 50-60 / 60 | | Hz |
| Effekt (max) | 585 | | W |
| Mått (L x B x H) | 31 x 43 x 39 | | cm |
| Längd nätkabel | 12.5 | | m |
| Maskinvikt driftklar | 9 | 10 | kg |
| Effektiv volym | 8 | | l |

| Maskin | AERO 15 | AERO 15 PLUS | |
|---|---|---|---|
| Strömstyrka | 220-240 V~ / 127 V~ | | AC |
| Frekvens | 50-60 / 60 | | Hz |
| Effekt (max) | 585 | | W |
| Mått (L x B x H) | 31 x 43 x 43 | | cm |
| Längd nätkabel | 12.5 | | m |
| Maskinvikt driftklar | 9 | 10 | kg |
| Effektiv volym | 15 | | l |

| Maskin | AERO 15 Power | |
|---|---|---|
| Strömstyrka | 220-240 V~ | AC |
| Frekvens | 50-60 | Hz |
| Effekt (max) | 800 | W |
| Mått (L x B x H) | 31 x 43 x 43 | cm |
| Längd nätkabel | 12.5 | m |
| Maskinvikt driftklar | 9 | kg |
| Effektiv volym | 15 | l |

| Förmedlat värde enligt IEC 60335-2-69 | AERO 8/15 PLUS | AERO 15 Power | |
|---|---|---|---|
| Ljudnivå LpA | 54 | 55 | dB(A) |
| Ljudnivå LpA (ECO) | 50 | -- | dB(A) |
| Osäkerhet KpA | 2,0 | | dB(A) |
| Totalt vibrationsvärde | <2,5 | | $m/s^2$ |
| Osäkerhet K | 0,25 | | $m/s^2$ |
| Stänkskydd | IPX0 | | |
| Skyddsklass | II | | |

## Transport

### ☞ Observera:

- Tillbehöret ska tas bort.
- Se till att maskinen är fastsurrad och säkrad i transportfordonet.

## Tillbehör

| Artikel-nummer | Artikelnamn |
|---|---|
| 7524288 | Engångs-fiberpåse (förpackning à 10 stycken) |
| 7524289 | Engångs-dorsalino papperspåse (förpackning à 10 stycken) |
| 7524290 | Universal dammunstycke 32 mm |
| 7524291 | Glidmunstycke 32 mm |
| 7524292 | Platt dammunstycke för hårda golv 32 mm |
| 7524293 | Luftdrivet borstmunstycke 32 mm |
| 7523355 | Dammunstycke för hårda golv 32 mm |
| 7524993 | Teleskoprör för metallrörböjningar |
| 7524297 | Sugslang 2.2 m |
| 7524298 | Sugslang 4.5 m |
| 7524299 | Tillbehörsset (fogmunstycke och dammborste) 32 mm |
| 7524300 | Långt fogmunstycke 32 mm |
| 7524301 | Lång dammborste 32 mm |
| 7524302 | Möbelmunstycke 32 mm |
| 7524822 | HEPA 13-filter |
| 7524303 | Avgasfilterkuddar (förpackning à 10 stycken) |
| 7524305 | Filterduk (förpackning à 5 stycken) |
| 7517261 | Vagn transportskal |
| 8500740 | Konisk koppling 32/38 mm |
| 7524464 | Nätkabel SEV 16.5 m |
| 7524465 | Nätkabel EURO 16.5 m |
| 7524466 | Nätkabel UK 16.5 m |
| 7515055 | 3-delad sugstång 32 mm |
| 7524994 | Metallarmbåge |
| 7524992 | Slanganslutning för metallrörböjningar |
| 8500520 | Kylarmunstycke 38 mm |
| 8500530 | Rörets sugmunstycke 38 mm |

## TR Orijinal Kullanım Talimatlarının Çevirisi

İlk kez işletime almadan önce kullanım kılavuzunu ve güvenlik talimatlarını mutlaka okuyunuz.

Bu kullanım kılavuzunu her an inceleyebilmek için özenli bir şekilde saklayın ve daima hazır olarak bulundurun.

**İşaret açıklaması**

**Tehlike:**
Bu simge önemli bilgilere işaret eder. Bu bilgilere uyulmaması durumunda, insanların tehlikeye maruz kalmasına ve / veya büyük maddi hasarlara yol açılabilir!

**Dikkat:**
Bu simge önemli bilgilere işaret eder. Bu bilgilere uyulmaması durumunda, arızalara ve maddi hasarlara yol açılabilir!

**Bilgi:**
Bu simge, ürünün verimli kullanımı ile bağlantılı olarak önemli bilgilere işaret eder. Bu bilgilere uyulmaması durumunda, arızalara yol açılabilir!

**Makinenin kullanım amacı**

Makineler ticari kullanım için (örn. oteller, okullar, hastaneler, fabrikalar, alışveriş merkezleri, spor salonları vb.) tasarlanmıştır. Bunlar, kullanım talimatlarına tam bağlı kalmak koşuluyla sert zemin döşemelerinin kuru temizliğinde kullanılmaktadır. Bu makineler sadece iç mekanda kullanım için dizayn edilmiştir.

**Tehlike:**
Makinede Diversey tarafından izin verilmeyen değişiklikler, güvenlik işaretlerinin ve CE uygunluğunun iptaline neden olur. Makinenin kullanım amacına aykırı olarak kullanılması, insanların, makinenin ve iş ortamının zarar görmesine yol açabilir. Böyle durumlarda genel olarak tüm garanti ve teminat hakları geçersiz olur.

**Güvenlik talimatları**

TASKI makineleri, dizayn ve tasarımlarından ötürü AT yönergelerinin belirli temel emniyet ve sağlık gerekliliklerine uygun olup bu nedenle CE işaretini taşırlar.

**Tehlike:**

- Makine, yalnızca kullanımında yeterli eğitimi almış veya uygulama için yeteneklerini kanıtlamış ve bu iş için açıkça görevlendirilmiş kişiler tarafından kullanılmalıdır.
- Makine, çocuklar dahil olmak üzere, düşük fiziksel, algısal veya zihinsel yetenekleri olan veya eksik deneyim ve bilgileri olan kişiler tarafından kullanılmamalıdır. Makine ile oynamamalarının sağlanması için çocuklar gözetilmelidir.
- Makine, patlama tehlikesi bulunan ve kolayca yanabilir maddelerin (örn. benzin, çözücüler, akaryakıt, tozlar, vs.) depolandığı veya işlendiği mekanlarda kullanılmamalıdır. Elektrikli veya mekanik komponentler bu maddelerin tutuşmasına neden olabilir.
- Makine; zehirli, sağlığa zararlı, asitli veya tahriş edici maddelerin (örn. tehlikeli tozlar, vs.) emilmesi için kullanılamaz. Filtre sistemi, bu tür maddeleri yeterince filtreleyememektedir. Uygulayıcının ve üçüncü kişilerin sağlığının olumsuz etkilenmesi muhtemeldir.
- Makineyi, sıvıları temizlemek için kullanmayınız.
- Bir hatalı fonksiyon, bir arıza ortaya çıktığında, bir çarpışma veya düşüşten sonra, makine yeniden işletime alınmadan önce yetkili bir uzman tarafından kontrol edilmelidir.
- Örneğin fırça muhafazası, ana kordon veya akım ileten parçaları açan kapaklar gibi, güvenlikle ilgili parçaların hasar görmesi halinde, makinenin çalışmasına hemen ara verilmelidir!
- Cihazda yapacağınız her işlemden önce cihazı kapatıp fişi pirizden çekiniz.

**Dikkat:**

- Makine yalnızca kuru, tozsuz ortamlarda +10 ilâ +35 derecelerde çalıştırılmalı ve depolanmalıdır.
- Makine yetkisiz kullanıma karşı korunmalıdır. Bu nedenle makineden uzaklaşmadan önce onu kilitli bir odada saklayın.
- Kişisel korunma ve kaza önleme ile ilgili ulusal yönetmelikler, ve ayrıca temizlik maddelerinin kullanımına ilişkin üretici bilgileri, tutarlı bir şekilde göz önünde bulundurulmalıdır.
- Şebeke prizinin ıslak ellerle takılıp çıkarılması yasaktır!
- Tip levhasında belirtilen nominal gerilimin bulunduğunuz yerdeki şebeke gerilimine uygun olup olmadığını kontrol edin!
- Elektrik kablosunun, fırça ile temasından kaçınınız.
- Makina üzerinde bulunan soket çıkışını talimatnamede belirtildiği amaç dışında kullanmayınız.

**Çevresel koruma:**

- İşaret, bu ürünün tüm AT içerisinde evsel atıklarla birlikte atılmaması gerektiğini belirtmektedir.
- Bu ürünü ülkeye özgü geri dönüşüm sistemi üzerinden atığa ayırın veya ürünü TASKI satış bayisine verin. Bayi, çevreyle uyumlu atık toplama amacıyla bu ürünü teslim alabilir.

**Bilgi:**

- Daha fazla bilgi için müşteri hizmetleriyle bağlantı kurun.
- TASKI makineleri için olan bu kullanım kılavuzu ve diğer tüm kullanım kılavuzları aşağıda belirtilen web sitesinde bulunmaktadır:
  www.taski.com

**Servis, bakım ve koruma**

◊ = Her temizlik sonunda, ◊◊ = her hafta,

| Faaliyet | ◊ | ◊ ◊ |
|---|---|---|
| Toz torbasının kontrolü/değiştirilmesi | • | |
| Kumaş filtrenin kontrolü/değiştirilmesi | • | |
| Egzoz filtresinin kontrolü/değiştirilmesi | | • |
| HEPA filtresinin kontrolü/değiştirilmesi | | • |
| Makineyi nemli bir bezle temizleyin | • | |

**Servis merkezi**

Bir işletim arızası veya sipariş nedeniyle bizimle bağlantı kurduğunuzda daima tip adını ve makine numarasını belirtin. Bu bilgileri makinenizin tip levhasında görebilirsiniz. Bu kullanım kılavuzunun son sayfasında size en yakın TASKI servis bayisinin adresini bulabilirsiniz.

## Arızalar

| Arıza | Olası neden | Arızanın giderilmesi |
|---|---|---|
| Makine işlevsiz açılmıyor | Makine kapatıldı | • Açık/Kapalı şalterini açın |
| | Fiş takılı değil | • Fişi şebeke prizine bağlayın |
| | Ana kordon bozuk | • Ana kordonu değiştirin |
| | Açık/Kapalı şalteri arızalı | • Servis bayisine baş-vurun |
| | Motor dönmüyor | • Servis bayisine baş-vurun |
| Makine çalışma esnasın-da kapanıyor | Kendiliğinden resetle-nen sıcaklık algılayıcısı devreye girdi | • Toz torbası dolu<br>• Emiş ünitesi akse-suarını kontrol edin |
| Zayıf emiş gücü | Hortum veya toz başlığı tıkalı (örn. talaşlar, kumaş artıkları) | • Yabancı cisimlerin bertaraf edilmesi |
| | Toz torbası dolu | • Toz torbasını değiştirin |
| | Hortum doğru takılmadı | • Hortumu kontrol edin |
| | Kumaş filtre kirli | • Kumaş filtreyi temiz-leyin veya değiştirin |

## Teknik veriler

| Makine | AERO 8 | AERO 8 PLUS | |
|---|---|---|---|
| Nominal voltaj | 220-240 V~ / 127 V~ | | AC |
| Frekans | 50-60 / 60 | | Hz |
| Nominal anma gücü | 585 | | W |
| Boyutlar (U x G x Y) | 31 x 43 x 39 | | cm |
| Ana kordon uzunluğu | 12.5 | | m |
| İşletime hazır makine ağırlığı | 9 | 10 | kg |
| Yararlı hacim | 8 | | l |

| Makine | AERO 15 | AERO 15 PLUS | |
|---|---|---|---|
| Nominal voltaj | 220-240 V~ / 127 V~ | | AC |
| Frekans | 50-60 / 60 | | Hz |
| Nominal anma gücü | 585 | | W |
| Boyutlar (U x G x Y) | 31 x 43 x 43 | | cm |
| Ana kordon uzunluğu | 12.5 | | m |
| İşletime hazır makine ağırlığı | 9 | 10 | kg |
| Yararlı hacim | 15 | | l |

| Makine | AERO 15 Power | |
|---|---|---|
| Nominal voltaj | 220-240 V~ | AC |
| Frekans | 50-60 | Hz |
| Nominal anma gücü | 800 | W |
| Boyutlar (U x G x Y) | 31 x 43 x 43 | cm |
| Ana kordon uzunluğu | 12.5 | m |
| İşletime hazır makine ağırlığı | 9 | kg |
| Yararlı hacim | 15 | l |

| IEC 60335-2-69 standardına göre belir-lenen değerler | AERO 8/15 PLUS | AERO 15 Power | |
|---|---|---|---|
| Ses basıncı seviyesi LpA | 54 | 55 | dB(A) |
| Ses basıncı seviyesi LpA (ECO) | 50 | -- | dB(A) |
| Belirsizlik KpA | 2.0 | | dB(A) |
| Toplam titreşim değeri | <2.5 | | $m/s^2$ |
| Belirsizlik K | 0.25 | | $m/s^2$ |
| Su sıçraması koruması | IPX0 | | |
| Koruma sınıfı | II | | |

## Taşıma

### ☞ Bilgi:

- Aksesuar çıkarılmalıdır.
- Makinenin nakliye aracı içerisinde bağlı ve sabitlen-miş olmasına dikkat edin.

## Aksesuar

| No. | Ürün |
|---|---|
| 7524288 | Tek kullanımlık yapağı toz torbası (her pakette 10 adet) |
| 7524289 | Tek kullanımlık – çift filtreli kâğıt toz torbası (her pakette 10 adet) |
| 7524290 | Üniversal toz başlığı 32 mm |
| 7524291 | Çok amaçlı hareketli nozul 32 mm |
| 7524292 | Çok amaçlı yassı nozul 32 mm |
| 7524293 | Turbo vakum fırçası 32 mm |
| 7523355 | Sert zemin toz nozulu 32 mm |
| 7524993 | Metal boru dirsekleri için teleskopik boru |
| 7524297 | Emiş hortumu 2.2 m |
| 7524298 | Emiş hortumu 4.5 m |
| 7524299 | Aksesuar seti (yassı uçlu süpürme başlığı ve toz alıcı başlık) 32 mm |
| 7524300 | Kreviz nozul – uzun 32 mm |
| 7524301 | Toz fırçası – uzun 32 mm |
| 7524302 | Döşeme nozulu 32 mm |
| 7524822 | HEPA 13 filtresi |
| 7524303 | Egzoz havası filtre pedleri (her pakette 10 adet) |
| 7524305 | Filtre (her pakette 5 adet) |
| 7517261 | Taşıma arabası tablası |
| 8500740 | Konik bağlantı parçası 32/38 mm |
| 7524464 | Ana kordon SEV 16.5 m |
| 7524465 | Ana kordon EURO 16.5 m |
| 7524466 | Ana kordon UK 16.5 m |
| 7515055 | 3 parçalı emme çubuğu 32 mm |
| 7524994 | Metal dirsek |
| 7524992 | Metal boru dirsekleri için hortum bağlantısı |
| 8500520 | Radyatör nozulu 38 mm |
| 8500530 | Boru emme nozulu 38 mm |

## ZH 正本操作说明书

首次设备调试前请务必仔细阅读操作说明书与安全提示。
请妥善保管好该操作说明书并随身携带以便查询。

对符号的解释

**危险事项：**
该符号表示具有重要信息。违反操作说明会导致人员损伤与/或财产损失！

**注意：**
该符号表示具有重要信息。违反操作说明会导致人员损伤与/或财产损失！

**提示：**
该符号表示具有与有效使用产品相关的重要信息。违反操作说明会导致设备故障！

常规应用

该设备应用于商业领域（例如，酒店，学校，医院，工厂，商场，体育馆以及办公室等）。在严格遵守这些操作说明的情况下，这些用于硬地板覆盖物的干洗。该设备是专为室内使用而设计的。

**危险事项：**
未经 Diversey（泰华施）授权，对设备的更改将视为安全标志和CE认证协议的失效。违反常规规定操纵该设备可能会导致人员，设备以及工作环境的损害与破坏。原则上，上述情况的发生将导致所有保证及保修索赔权的丧失。

安全技巧

TASKI 设备的设计与结构符合欧盟基础安全与健康规定，并带有 CE 标识。

**危险事项：**

- 操作该设备的工作人员应当接受充分的培训，具有或已经证明具有相关能力及授权。
- 该设备不得由身体、 感官或心理能力缺失或缺乏经验和知识的人员操作，例如儿童。避免儿童接触或操作该设备。
- 该设备不得在存放或加工易燃易爆物质（例如汽油，溶剂，燃料油以及灰尘等）的环境内使用。该设备的电子或机械装置可能会导致上述易燃易爆物质的燃烧与爆炸。
- 该设备不得用来吸收有毒，有害人身健康，具有腐蚀性或刺激性物质（例如有害灰尘等）。该设备的过滤系统无法有效控制上述类型的物质。上述情况下无法避免对操作元及第三方身体健康所导致的危害。
- 该设备不得用来吸收液体。
- 若出现故障，损坏以及在碰撞与跌落后必须由授权的专业人员进行重新调试。
- 若与安全相关的配件,如刷地装置 保护层,电源线或与电流输送部件相连的保护层发生损坏时,应立即停止设备运转!
- 在对该设备进行所有操作时,必须关闭设备并将插头从插座中拔出。

**注意：**

- 该设备仅在干燥无尘的环境下运转和置放，温度范围在 +10 至 +35 摄氏度。
- 该设备不得用于未批准的用途。使用结束后确保设备锁在封闭空间内。
- 在操作该设备过程必须始终注重人员保护，事故防范以及有关清洁剂使用的制造商规定。
- 禁止用湿手插入或拔出电源插头。
- 使用前检查设备铭牌上的额定电压是否与您所在地区的电压一致！
- 连接导线不得接触旋转毛刷。
- 只能在确定目的的指令下使用设备插座

环境保护:

- 该标志表示，该产品不得在欧盟境内作为生活垃圾处理。
- 通过国家特定的回收系统处理该产品或转交给 TASKI 经销商。按照环境可持续处理该产品。

- hh请与售后服务联系获取更多信息。
- 登录下列网站可获取 TASKI 设备的该说明书及各类操作说明书： www.taski.com

售后服务、维护与保养

◊ = 每次清洗结束时, ◊◊ = 每周,

| 经营活动 | ◊ | ◊◊ |
|---|---|---|
| 检查/更换灰尘袋 | ● | |
| 检查/更换废气过滤器 | ● | |
| 检查/更换废气过滤器 | | ● |
| 检查/更换HEPA过滤器 | | ● |
| 用湿抹布擦洗设备。 | ● | |

售后服务中心

如果您因产品故障或订购本公司产品而与我们联系，请告知产品类型与设备编号。相关说明详见设备铭牌。使用手册最后一页记录了各地泰华施售后服务合作伙伴的地址。

故障

| 故障 | 潜在原因 | 解除故障 |
|---|---|---|
| 设备停止运转后请勿接通电源。 | 设备电源切断 | • 打开开关 |
| | 不得插入电源插头或设备插头 | • 连接插座上的设备插头 |
| | 电源线损坏 | • 更换电源线 |
| | 开关损坏 | • 联络售后服务合作伙伴 |
| | 发动机不转 | • 联络售后服务合作伙伴 |
| 运转过程中切断设备 | 具备自重置功能的温度感应器已触发 | • 灰尘袋 已满<br>• 检查抽吸配件 |
| 吸尘效果差 | 软管或喷嘴堵塞（例如木屑或杂物） | • 去除异物 |
| | 灰尘袋 已满 | • 更换灰尘袋 |
| | 未正确插入软管 | • 检查软管 |
| | 滤布变脏 | • 清洗或更换滤布 |

技术资料

| 设备 | AERO 8 | AERO 8 PLUS | |
|---|---|---|---|
| 额定电压 | 220-240 V~ / 127 V~ | | AC |
| 频率 | 50-60 / 60 | | Hz |
| 名义额定电压 | 585 | | 瓦 |
| 尺寸，最大（长宽高） | 31 x 43 x 39 | | 厘米 |
| 较长电线 | 12.5 | | m |
| 操作准备就绪时 设备重量 | 9 | 10 | 千克 |
| 有效容积 | 8 | | 升 |

| 设备 | AERO 15 | AERO 15 PLUS | |
|---|---|---|---|
| 额定电压 | 220-240 V~ / 127 V~ | | AC |
| 频率 | 50-60 / 60 | | Hz |
| 名义额定电压 | 585 | | 瓦 |
| 尺寸，最大（长宽高） | 31 x 43 x 43 | | 厘米 |
| 较长电线 | 12.5 | | m |
| 操作准备就绪时 设备重量 | 9 | 10 | 千克 |
| 有效容积 | 15 | | 升 |

| 设备 | AERO 15 Power | |
|---|---|---|
| 额定电压 | 220-240 V~ | AC |
| 频率 | 50-60 | Hz |
| 名义额定电压 | 800 | 瓦 |
| 尺寸，最大（长宽高） | 31 x 43 x 43 | 厘米 |
| 较长电线 | 12.5 | m |
| 操作准备就绪时 设备重量 | 9 | 千克 |
| 有效容积 | 15 | 升 |

| 根据IEC 60335-2-69规定测定值 | AERO 8/15 PLUS | AERO 15 Power | |
|---|---|---|---|
| 声压等级 LpA | 54 | 55 | dB(A) |
| 声压等级 LpA (ECO) | 50 | -- | dB(A) |
| 不确定性 千帕 | 2.0 | | dB(A) |
| 振动总值 | <2.5 | | $m/s^2$ |
| 不确定性 千帕 | 0.25 | | $m/s^2$ |
| 防水喷溅保护 | IPX0 | | |
| 保护等级 | II | | |

## 运输

☞ 提示：

- 拆除配件
- 注意设备妥善固定在运输车辆内。

## 配件

| 编号 | 物品 |
|---|---|
| 7524288 | 一次性无纺布袋（每包 10 袋） |
| 7524289 | 一次性灰尘纸袋（每包 10 袋） |
| 7524290 | 通用型灰尘喷头 32 毫米 |
| 7524291 | 滑动喷头 32 毫米 |
| 7524292 | 硬平底灰尘喷头 32 毫米 |
| 7524293 | 涡轮增压吸尘刷 32 毫米 |
| 7523355 | 通用型灰尘喷头 32 毫米 |
| 7524993 | 金属弯管用伸缩管 |
| 7524297 | 吸尘软管 总长 2.2 米 |
| 7524298 | 吸尘软管 总长 4.5 米 |
| 7524299 | 配件套装（裂口喷头与毛刷喷头）32 毫米 |
| 7524300 | 裂口喷头 长度 32 毫米 |
| 7524301 | 毛刷喷头 长度 32 毫米 |
| 7524302 | 填料喷头 32 毫米 |
| 7524822 | HEPA 13 过滤材料 |
| 7524303 | 排气过滤垫（每包 10 个） |
| 7524305 | 过滤布（每包 5 张） |
| 7517261 | 手推式运输护套 |
| 8500740 | 锥形离合器 32/38 毫米 |
| 7524464 | 电源线 SEV 16.5 米 |
| 7524465 | 电源线 EURO 16.5 米 |
| 7524466 | 电源线 UK 16.5 米 |
| 7515055 | 3 件式吸杆 32 毫米 |
| 7524994 | 金属弯头 |
| 7524992 | 金属弯管用软管接头 |
| 8500520 | 38 毫米散热器喷嘴 |
| 8500530 | 管道吸嘴 38 毫米 |

## AR ترجمة التعليمات الأصلية للاستخدام

دائما قراءة تعليمات الاستعمال و تعليمات السلامة قبل استخدام الجهاز لأول مرة.
يجب أن تبقى تعليمات الاستخدام في مكان آمن و يمكن الوصول إليها بشكل جيد بحيث يمكنك الرجوع إليها في أي وقت.

### المجموعات:

**!الحذر:**

هذه التعليمات تنبه إلى أخطاء في الإستعمال قد تؤدي إلى إصابات خطيرة أو إلى أضرار في الممتلكات

**تنبيه:**

هذه التعليمات تشير إلى أخطاء في الإستعمال قد تؤدي إلى أضرار أو أخطاء في الممتلكات

**تلميح:**

هذه التعليمات تشير إلى معلومات هامة لاستخدام المنتج الخاص

**الاستخدام المقصود**

ويهدف الجهاز للاستخدام التجاري (على سبيل المثال، في الفنادق والمدارس والمستشفيات والمصانع ومراكز التسوق والمكاتب، الخ). مراعاة الامتثال الصارم لتعليمات الاستخدام، وتستخدم هذه الآلات لتنظيف الرطب الأرضيات الصلبة . وقد صممت هذه الأجهزة (الالات ) خصيصا للاستخدام في المناطق الداخلية .

**!الحذر:**

الى يؤدي Diversey الى اخطاء في الاجهزة التي لم تأخذ بالتغييرات في المواصفات .استخدام الجهاز بالمواد الكيماوية غير المصرح بها قد يؤدي إلى أضرار في الجهاز والإصابات الشخصية والأضرار المادية، وتلف الأرضيات الحساسة. لا تتحمل الشركة المصنعة أي مسؤولية عن الأضرار الناتجة عن الاستخدام غير الصحيح أو الإهمال أو الاستخدام غير المناسب للآلة وبيئة العمل. في هذه الحالات تلغى الضمانات والضمانات الممنوحة.

التعليمات الأمان

الأجزاء المتطابقة مع TASKI المتوافقة ,الآلات ,البناء والصيانة .وبالتالي والسلامة الأساسية المتوافقة الصادرة عن الاتحاد الأوروبي CE.

**!الحذر:**

لا يمكن استخدام الآلة من قبل الأشخاص الذين لا يملكون الدراية الكافية أو الذين يعانون من ضعف في القدرات البدنية والحسية والعقلية، بما في ذلك الأطفال الذين يقل عمرهم عن 8 سنوات والأشخاص الذين يفتقرون إلى الخبرة أو المعرفة بالآلة ما لم يتلقوا إشرافًا أو تعليمات بشأن الاستخدام الآمن للآلة وفهم المخاطر المرتبطة بها. يجب منع الأطفال من اللعب بالآلة. يجب منع الأطفال من اللعب بالآلة. يجب منع الأطفال من اللعب بالآلة

## البيانات الفنية

| الآلة | AERO 8 | AERO 8 PLUS |
|---|---|---|
| تصنيف الجهد الكهربي | 220-240 V~ / 127 V~ | |
| التردد | 50-60 / 60 | |
| نسبة الكهرباء العادية | 585 | |
| أبعاد(الطول x العرض x الارتفاع ) | 31 x 43 x 39 | |
| طول الحبل الرئيسي | 12.5 | |
| الوزن الأقصى للآلة التشغيلية | 9 | 10 |
| الحجم الفعال | 8 | |

| الآلة | AERO 15 | AERO 15 PLUS |
|---|---|---|
| تصنيف الجهد الكهربي | 220-240 V~ / 127 V~ | |
| التردد | 50-60 / 60 | |
| نسبة الكهرباء العادية | 585 | |
| أبعاد(الطول x العرض x الارتفاع ) | 31 x 43 x 43 | |
| طول الحبل الرئيسي | 12.5 | |
| الوزن الأقصى للآلة التشغيلية | 9 | 10 |
| الحجم الفعال | 15 | |

| الآلة | AERO 15 Power |
|---|---|
| تصنيف الجهد الكهربي | 220-240 V~ |
| التردد | 50-60 |
| نسبة الكهرباء العادية | 800 |
| أبعاد(الطول x العرض x الارتفاع ) | 31 x 43 x 43 |
| طول الحبل الرئيسي | 12.5 |
| الوزن الأقصى للآلة التشغيلية | 9 |
| الحجم الفعال | 15 |

| IEC 60335-2-69 الوفق مع | AERO 15 Power | AERO 8/15 PLUS |
|---|---|---|
| مستوى ضغط الصوت | 55 | 54 |
| مستوى ضغط الصوت ECO | -- | 50 |
| ديسيبل | 2.0 | |
| الاهتزاز | >2.5 | |
| k غير مؤكد | 0.25 | |
| سيلاش المائي الحارس | IPX0 | |
| فئة الحماية | II: | |

## النقل

**تلميح:**
يجب إزالة الملحقات.
تأكد من أن تم ربط الآلة وتأمينها في سيارة النقل.

## الملحقات التكميلية

| الرقم | الوصف |
|---|---|
| 7524288 | كيس غبار صوف وحيد الاستعمال (عبوة بكلٍ منها ١٠ قطع) |
| 7524289 | حافظة الفلتر المزدوج ١٠ قطع |
| 7524290 | فوهة أرضية دوارة كومبي ٣٢ ملم |
| 7524291 | فوهة كومبي المنزلقة ٣٢ ملم |
| 7524292 | فوهة كومبي فائقة التسطيح ٣٢ ملم |
| 7524293 | فرشاة الشفط الفائقة ٣٢ ملم |
| 7523355 | فوهة للغبار على الأرضيات الصلبة ٣٢ ملم |
| 7524294 | Elektro Saugbürste ٢٣٠ V, ٣٢ mm |
| 7524993 | أنبوب تلسكوبي لانحناءات الأنابيب المعدنية |
| 7524297 | خرطوم شفط ٢,٢ متر، كاملة |
| 7524298 | خرطوم شفط ٤,٥ متر، كاملة |
| 7524299 | فرشاة تنظيف الغبار والمناطق الضيقة ٣٢ ملم |
| 7524300 | فوهة طويلة للمناطق الضيقة ٣٢ ملم |
| 7524301 | فوهة طويلة لتنظيف الغبار ٣٢ ملم |
| 7524302 | فوهة لتنظيف الأثاث والتنجيد ٣٢ ملم |
| 7524822 | مرشح هواء جسيمائي عالي ١٣ |
| 7524303 | وسادات فلتر هواء العادم (عبوة من ١٠) |
| 7524305 | قماش الفلتر (عبوة بكلٍ منها ٥ قطع) |
| 7517261 | صينية عربة نقل |
| 8500740 | قطعة طرف الخرطوم ٣٢ /٣٨ ملم |
| 7524464 | السلك الرئيسى ١٦,٥ متر، كاملة SEV |
| 7524465 | السلك الرئيسى ١٦,٥ متر، كاملة EURO |
| 7524466 | السلك الرئيسى ١٦,٥ متر، كاملة UK |
| 7515055 | قضيب شفط ٣ أجزاء ٣٢ مم |
| 7524994 | كوع معدني |
| 7524992 | موصل خرطوم لانحناءات الأنابيب المعدنية |
| 8500520 | فوهة المبرد ٣٨ مم |
| 8500530 | وسادات فلتر هواء العادم (عبوة من ١٠) |

**AT** **Diversey**
**Austria Trading GMBH**
Guglgasse 7-9
1030 Wien
Tel (43) 1 605 57 0

**BE** **Diversey**
**Belgium BVBA**
Haachtsesteenweg 672
1910 Kampenhout
Tel (32) 16 61 77 06

**CH** **Diversey**
**Europe B.V., Utrecht**
Zweigniederlassung Münchwilen
9542 Münchwilen
Tel (41) 71 969 27 27

**CZ** **Diversey**
**Ceska republika, s.r.o.**
K Hájum 1233/2
155 00 Praha 5
Tel (420) 296 357 460

**DE** **Diversey**
**Deutschland GmbH & Co. OHG**
Mallaustrasse 50-56
68219 Mannheim
Tel (49) 0800 82 75 473

**DK** **Diversey**
**Danmark ApS**
Teglbuen 10
2990 Nivaa
Tel (45) 70 10 66 11

**ES** **Diversey**
**España S.L.**
C/Orense 4, 5 planta
28020 Madrid
Tel (34) 91 394 01 75

**FI** **Diversey**
**Helsingin konttori**
Eliel Saarisen tie 2
00400 Helsinki
Tel (358) 20 747 42 30

**FR** **Diversey France S.A.S.**
9/11, avenue du Val de Fontenay
94133 Fontenay sous Bois Cédex
Tel (33) 1 45 14 76 76

**GB** **Diversey Limited**
Weston Favell Centre
NN3 8PD Northampton
Tel (44) 1604 405 311

**GR** **Diversey Hellas S.A.**
5 Himaras St
15125 Marousi
Tel (30) 210 638 59 00

**HU** **Diversey Ltd.**
Puskás Tivadar u. 6
2040 Budaors
Tel (36) 23 509 100

**IE** **Diversey Hygiene Sales Limited**
Ballyfermont office Westlink
industrial estate Kylemore road
Dublin 10
Tel (353) 1 626 11 82

**IT** **Diversey S.r.L.**
Via Meucci 40
20128 Milano

Tel (39) 02 25 80 32 33

**MT** **Forestals Appliances Ltd.**
**The STrand**
SLM 07 Sliema

Tel (356) 21 344 700-7

**NL** **Diversey B.V.**
**Maarssenbroeksedijk 2**
P.O. Box: 40441
3542 DN Utrecht
Tel (31) 30 247 69 11

**NO** **Lilleborg Profesjonell**
Postboks 673 - Skøyen
0214 Oslo

Tel (47) 815 36 000

**PL** **Diversey**
**Polska Sp. z.o.o.**
Ul. Fabryczna 5a
04-028 Warszawa

Tel (48) 22 516 30 00

**PT** **Diversey Portugal - Sistemas**
**de Hygiene e Limpeza**
**Unipessoal Lda**
Z. Ind. Abrunheira
2714-505 Sintra
Tel (351) 2 191 57 000

**RO** **Diversey Romania S.R.L.**
Baneasa Business Center, Etaj 5
Sos. Bucuresti - Ploiesti 17-21
Sector 1, Bucuresti

Tel (40) 21 233 3894

**RU** **LLC Diversey**
125445, Russia, Moscow
24 D Smolnaya str, Meridian
Commercial Tower 2d floor
Tel (7) 095 970 17 97

**SV** **Diversey Sverige AB**
Liljeholmsvägen 18
Box 47313
10074 Stockholm
Tel (46) 877 99 300

**SK** **Diversey Slovensko s.r.o**
Rybničná 40
83106 Bratislava

Tel (421) 2 4445 4895

**SL** **Diversey d.o.o.**
Trzaska cesta 37a
2000 Maribor

Tel (386) 2 320 7000

**TR** **Diversey Sanayi ve Ticaret A.S.**
içerenköy Mahallesi
Bahçelerarasi Sok. No: 43
34752 Ataşehir / Istanbul, Türkiye
Tel (90) 216 57 86 400

**AR** **Beautat Business Park**
Butat Ul Amal, Office No 13
P.O. Box no 12148
Jeddah 21473, Saudi Arabia

**ZH** **Diversey Cleaning Technology**
**(Shanghai) Co., Ltd.**
3/F., China Information
Technology Center,
455 Fu Shan Road,
Shanghai 200122, China

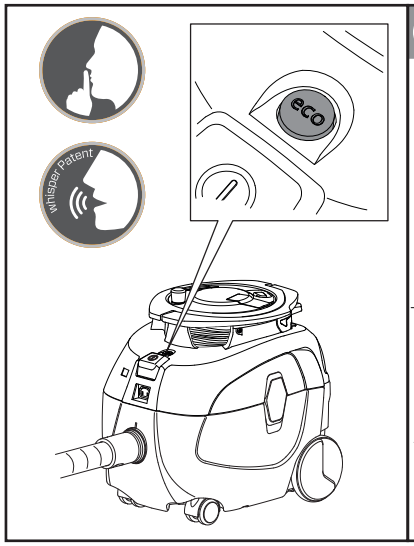


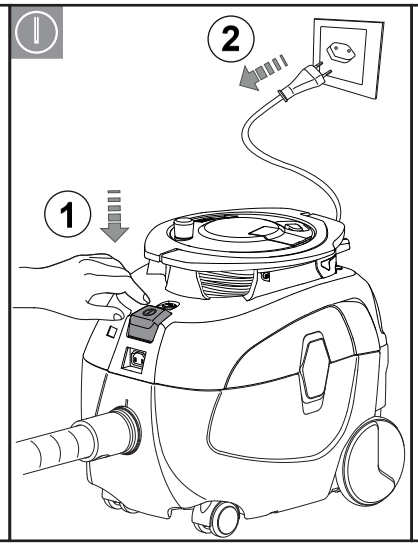


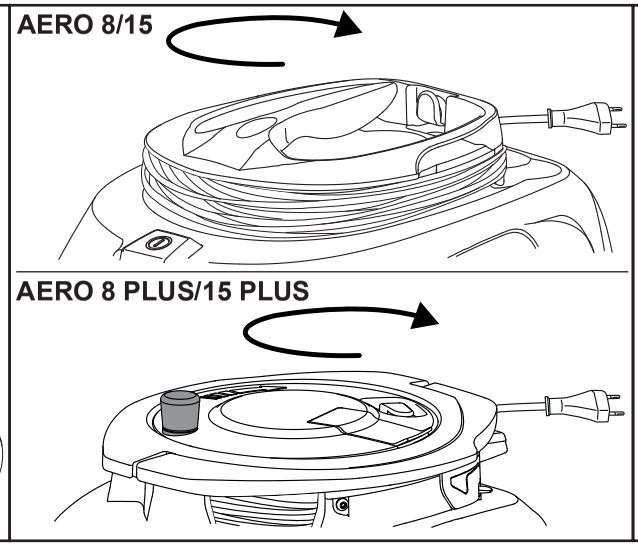


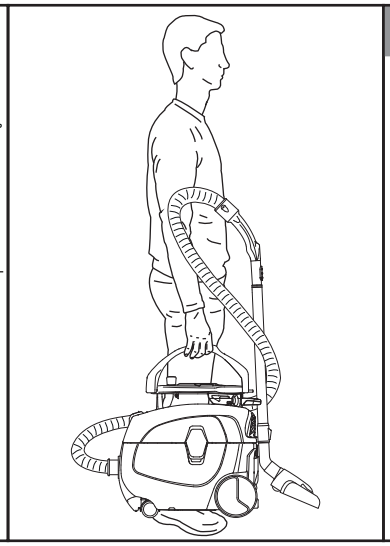

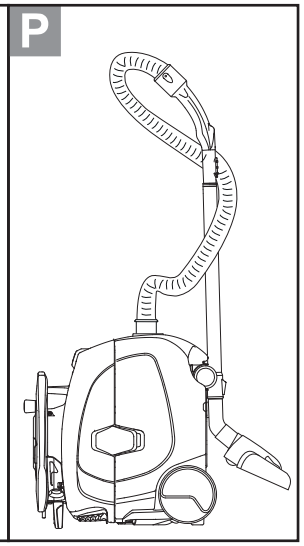


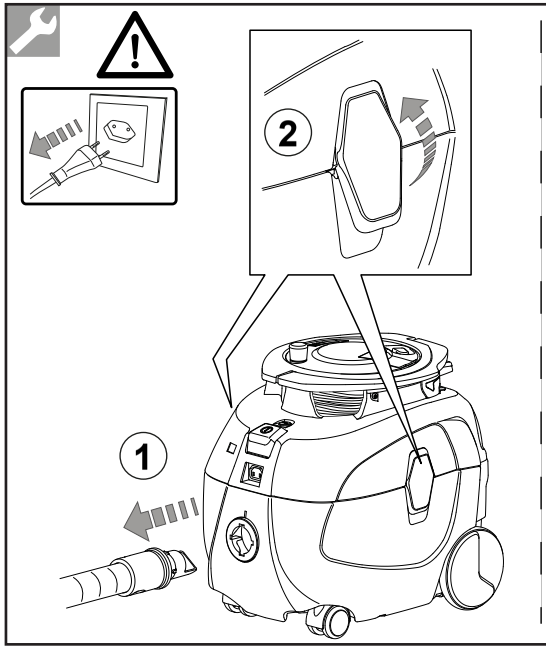


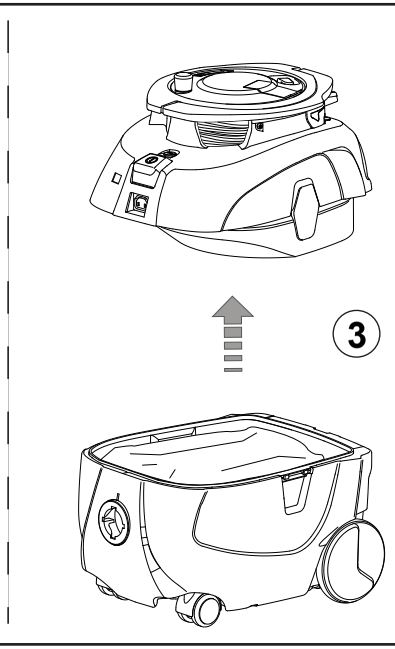


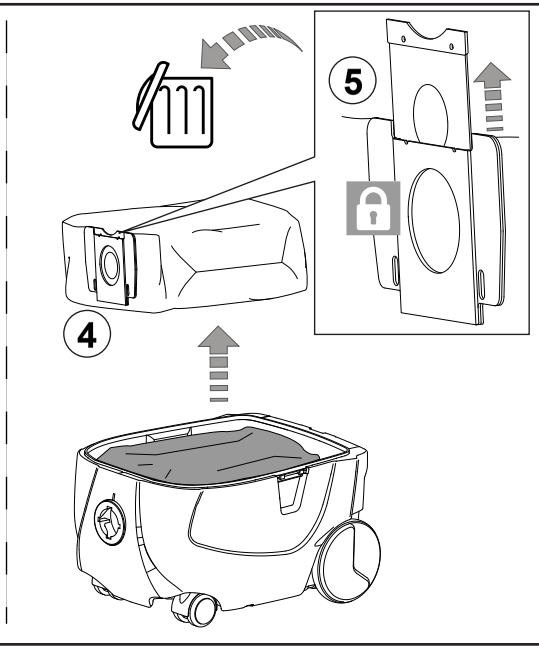


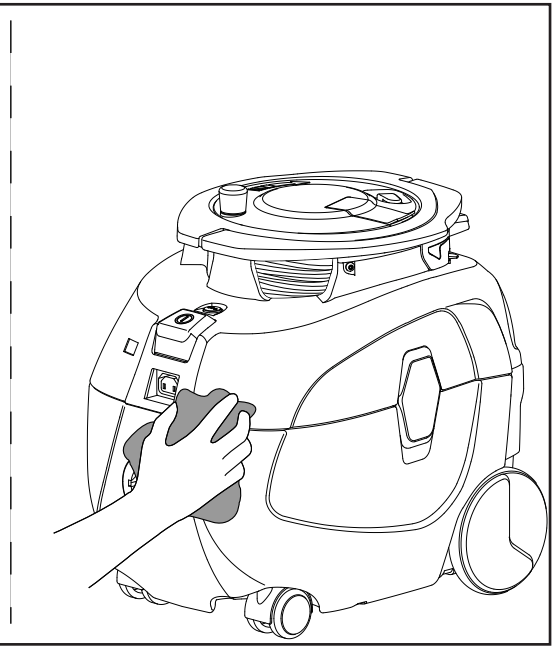

V006 / 12091-48 2321

**www.taski.com**